SERRATURE DI SICUREZZA con MANIGLIONE ANTIPANICO

ISTRUZIONI D'INSTALLAZIONE, D'USO E MANUTENZIONE

GORILLA®

EN 1125

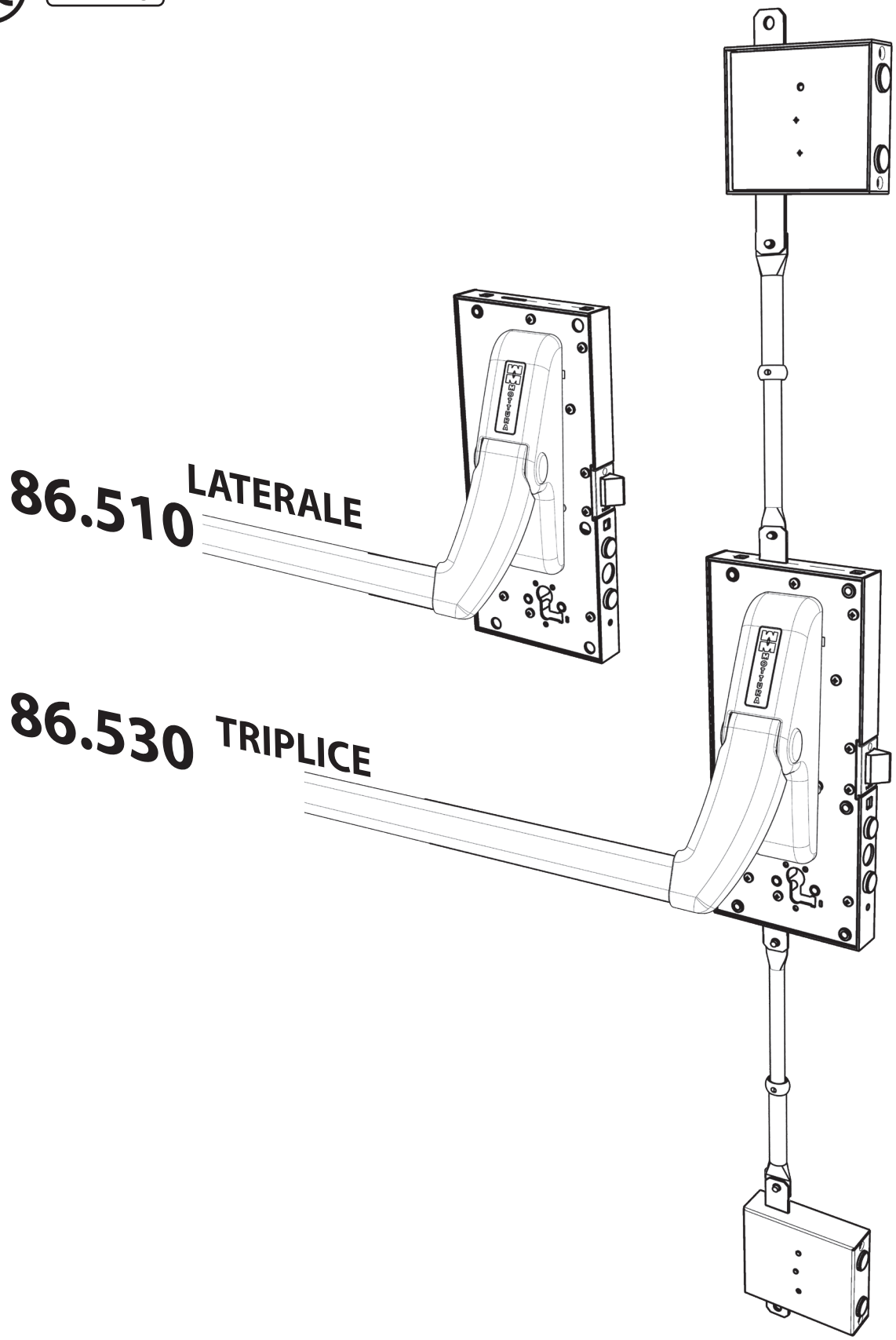

MOTTURA

I M P O R T A N T E
Le caratteristiche di sicurezza per le persone di questo prodotto sono essenziali ai fini della sua conformità alla EN 1125. Non sono permesse modifiche di nessun tipo, fatta eccezione per quelle descritte in queste istruzioni.
Il dispositivo antipanico è stato certificato per l'utilizzo su porte ad anta singola di dimensioni non superiori a 2520x1320 mm (HxL) con peso oltre 200 kg.
Controllare che il n°di riferimento della serratura corrisponda al n°di riferimento del dispositivo azionamento. In caso contrario non è garantito il corretto funzionamento della serratura.
Come richiesto dalla norma di riferimento, si raccomanda al titolare dell'attività e/o al suo rappresentante autorizzato di effettuare i seguenti controlli di manutenzione ordinaria ad intervalli non maggiori di un mese: - ispezionare ed azionare il dispositivo antipanico per verificare che tutti i componenti siano in condizioni operative soddisfacenti; - verificare che i fori nella ferrogliera non siano ostruiti. - verificare che non siano state aggiunte serrature o altri dispositivi di bloccaggio sulla porta oltre al dispositivo iniziale - verificare periodicamente utilizzando un dinamometro, le forze di azionamento per aprire il dispositivo di uscita. Verificare che le forze di azionamento non siano cambiate significativamente dalle forze di azionamento registrate al momento dell'installazione.
Si consiglia di lubrificare il dispositivo azionamento serratura, usando lubrificante a secco base PTFE (specifico per serrature), una volta all'anno od ogni qualvolta si rilevi un indurimento dei meccanismi. Non utilizzare olio o altri lubrificanti: l'uso di tali sostanze favorisce depositi di polvere e frammenti che possono compromettere il corretto funzionamento della serratura.
NON utilizzare cilindri con pomolo o NON lasciare la chiave inserita nel cilindro in quanto questi eventi possono compromettere il corretto funzionamento della serratura in fase di apertura di emergenza (la posizione errata della penna del cilindro può danneggiare o bloccare la serratura). L'innosservanza fa scadere la garanzia.

Avvertenze

Mottura serrature di sicurezza S.p.A. ringrazia per la fiducia accordata scegliendo questo prodotto e raccomanda di:

- *Leggere con la massima attenzione le istruzioni prima di procedere con l'installazione*
- *Tali istruzioni e tutte le istruzioni di manutenzione devono essere consegnate dall'installatore all'utilizzatore.*
- *Conservare queste istruzioni per future necessità e allegare il documento fiscale a convalida della garanzia*
- *In caso di problemi rivolgersi esclusivamente presso il vostro rivenditore.*

Le caratteristiche dei prodotti riportate su queste istruzioni possono essere soggette a variazioni da parte della Mottura Serrature di Sicurezza S.p.A., in ogni momento e senza preavviso.

Condizioni di garanzia

Questo prodotto, collaudato dalla Mottura serrature di sicurezza S.p.A., é garantito da ogni difetto di fabbricazione, per la durata definita dalla normativa vigente in Italia, dalla data d'acquisto, comprovata dal documento fiscale di vendita.

La garanzia è operativa se viene esibito al personale dell'assistenza tecnica il documento fiscale della vendita che riporti gli estremi identificativi del prodotto. Per garanzia si intende la sostituzione o riparazione delle parti riscontrate difettose all'origine per vizi di fabbricazione, escluse spese di trasporto da e per i centri di assistenza, spese che restano a carico del cliente. In caso di ripetuto guasto della stessa origine o di guasto non riparabile, si provvederà ad insindacabile giudizio della Mottura serrature di sicurezza S.p.A. alla sostituzione completa del prodotto. La garanzia sul prodotto sostituito continuerà fino alla fine del contratto originario.

Nel caso si rendesse necessario l'intervento a domicilio, il cliente è tenuto a corrispondere - se richiesto - un diritto di chiamata per le spese di trasferimento del personale tecnico autorizzato. I rischi di trasporto saranno a carico del cliente se effettuato con invio diretto; a carico del tecnico autorizzato se il prodotto viene ritirato e trasportato dal tecnico stesso.

Limitazioni di responsabilità

Non sono coperti da garanzia i danni derivanti da un'installazione non conforme alle istruzioni riportate su questo piegevole, da negligenza, trascuratezza o uso non corrispondente alle modalità di funzionamento illustrate, da manutenzione effettuata da personale non autorizzato, trasporto senza le dovute cautele e comunque da circostanze che non possono derivare da difetti di fabbricazione. Mottura serrature di sicurezza S.p.A. declina inoltre ogni responsabilità per eventuali danni causati a persone o cose derivanti dalla mancata osservanza di tutte le precauzioni d'uso qui riportate.

Le serrature GORILLA sono certificate dall'istituto ICIM, secondo le norme di riferimento, nella completezza di ciascun componente (in particolare serratura, deviatori, aste). Qualunque modifica all'insieme del prodotto o installazione non conforme al manuale di istruzioni comporta la perdita automatica della certificazione. In questi casi la responsabilità della conformità alle norme di riferimento è di chi effettua le sostituzioni.

Note generali

Al fine di garantire il buon funzionamento della serratura e del dispositivo antipanico, verificare il buono stato della porta (planarità, solidità e rigidezza). La porta ed il suo telaio devono essere costituiti di materiale di sufficiente rigidità come acciaio saldato o profili di alluminio, tale che eventuali distorsioni che si verifichino durante il suo utilizzo non siano maggiori di 5 mm in qualunque posizione nei punti di attacco della serratura. Verificare inoltre che il dispositivo e la porta non incontrino alcun ostacolo nel movimento di apertura/chiusura. Laddove il dispositivo antipanico venga installato su porte a vetri, è essenziale che il vetro sia temprato e stratificato. I dispositivi per le uscite antipanico non sono previsti per l'impiego su porte che si aprono nei due sensi (va e vieni) se non espressamente progettati dal produttore.

Nel caso si rendesse necessario usare un chiudiporta o un selettore di chiusura per riportare la porta in posizione di chiusura, occorre fare attenzione a non rendere difficoltoso l'utilizzo della porta ai bambini, agli anziani e agli infermi. Prima di montare un dispositivo per le uscite antipanico su una porta tagliafuoco/tagliafumo, si dovrebbe esaminare il certificato di resistenza al fuoco della porta sulla quale il dispositivo di uscita è stato sottoposto a prova per accertarne l'idoneità all'impiego su una porta tagliafuoco.

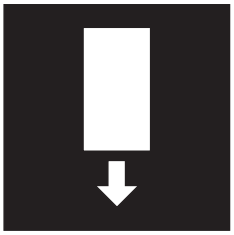

È estremamente importante che un dispositivo di uscita non sia utilizzato su una porta tagliafuoco il cui tempo di resistenza al fuoco è maggiore di quello per il quale il dispositivo è approvato. Un pittogramma (foto a lato), deve essere apposto sulla superficie interna della porta immediatamente sopra l'elemento di azionamento. L'area del pittogramma non dovrebbe essere minore di 8.000 mm^2 e i suoi colori dovrebbero essere bianco su sfondo verde. Il pittogramma deve essere orientato in modo tale che la freccia punti verso l'elemento di azionamento, quando installato (EN 7546 - Decreto Lgs. 493 del 14/08/1996).

NOTA : Dichiarazione di Prestazione presente sul sito al seguente link
https://www.mottura.it/it/download/certificazioni/dispositivi-antipanico

Vista Esplosa

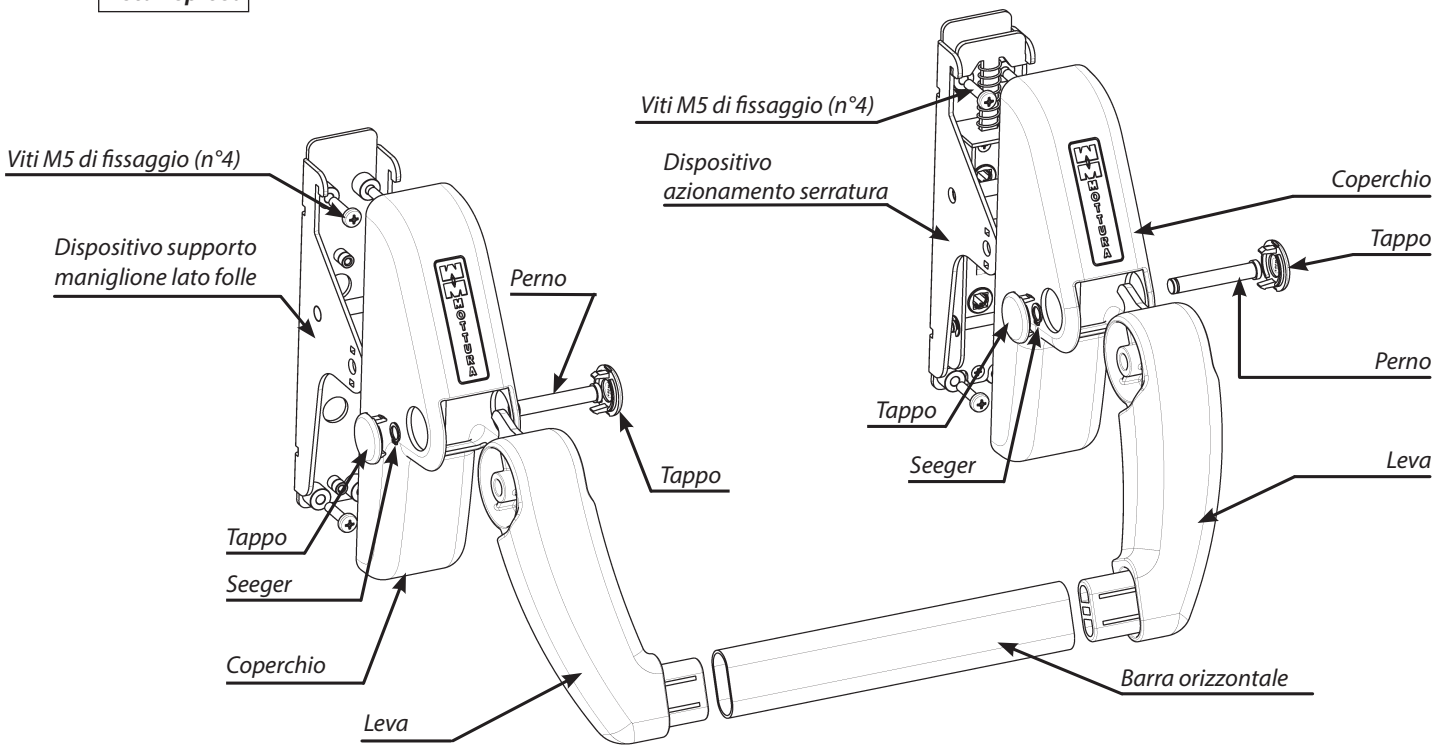

Istruzioni di montaggio

Fissare la serratura sul telaio (piano fissaggio porta) utilizzando le boccole (rif. B Fig.4,5) presenti su di essa mediante viti M6 (non in dotazione) o, in caso di attacco laterale, sfruttare i dadi in gabbia M6 (rif. A Fig.4,5). La posizione di fissaggio della serratura dovrà tenere presente che la barra orizzontale di azionamento del dispositivo antipanico, si trovi tra i 900 e 1100 mm da livello pavimento finito, con la porta in posizione di chiusura (laddove si sappia che la maggior parte degli occupanti dei locali è rappresentata da bambini, si dovrebbe considerare di ridurre l'altezza della barra).

N.B. La serratura deve essere montata utilizzando tutti i punti di fissaggio previsti A (attacchi laterali) oppure B (boccole).

La serratura dopo il montaggio deve prevedere, per il suo corretto funzionamento, una luce di max. 4 mm fra il chiavistello ½ giro, in posizione arretrata, e lo stipite (o ferrogliera) della porta (Fig.1).
Forare il pannello interno porta (rif. P,M,S su lato serratura e rif. P su lato dispositivo folle Fig. 4,5 secondo versione) utilizzando le dime di foratura (allegate) e appoggiarlo sulla struttura della stessa. Tenere presente che la barra orizzontale dovrebbe posizionarsi a circa 75 mm dal chiavistello ½ giro (Fig. 2). Posizionare, solo in caso di porta/pannello non sufficientemente rigidi, le boccole distanziali (9819108_20 opzionali, rif. X Fig. 3) sui perni rif. P Fig. 4,5 e i perni quadri (in dotazione) nelle rispettive sedi rif. M,S Fig. 4,5 quindi eseguire il taglio a misura di questi particolari, portando le boccole a filo con il pannello e i perni quadri con una sporgenza di 10 mm dallo stesso (Fig. 3).

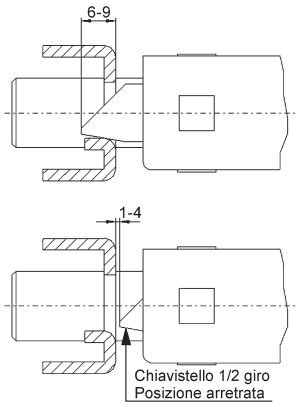

Fig.1

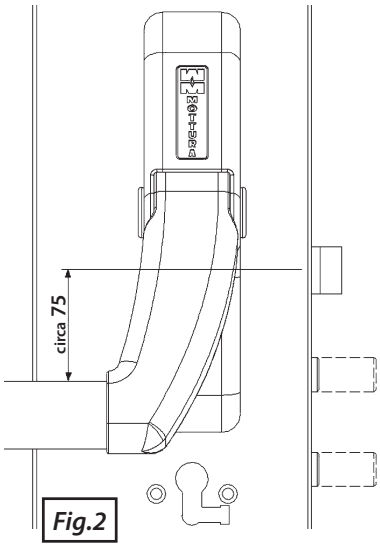

Fig.2

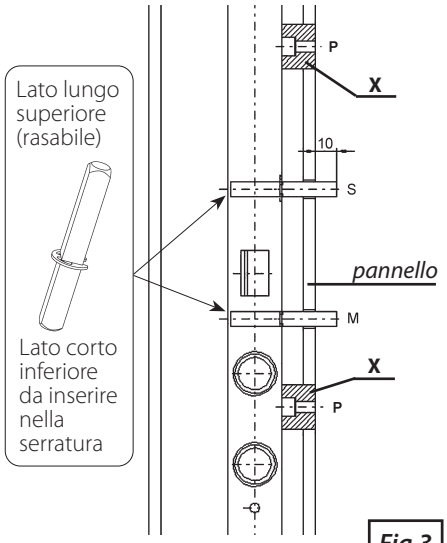

Fig.3

A *= ATTACCHI LATERALI* - ***B*** *= BOCCOLE*
M *= MANIGLIA ESTERNA* - ***P*** *= ATTACCHI DISP.PRINCIPALE*
S *= MANIGLIA INTERNA*

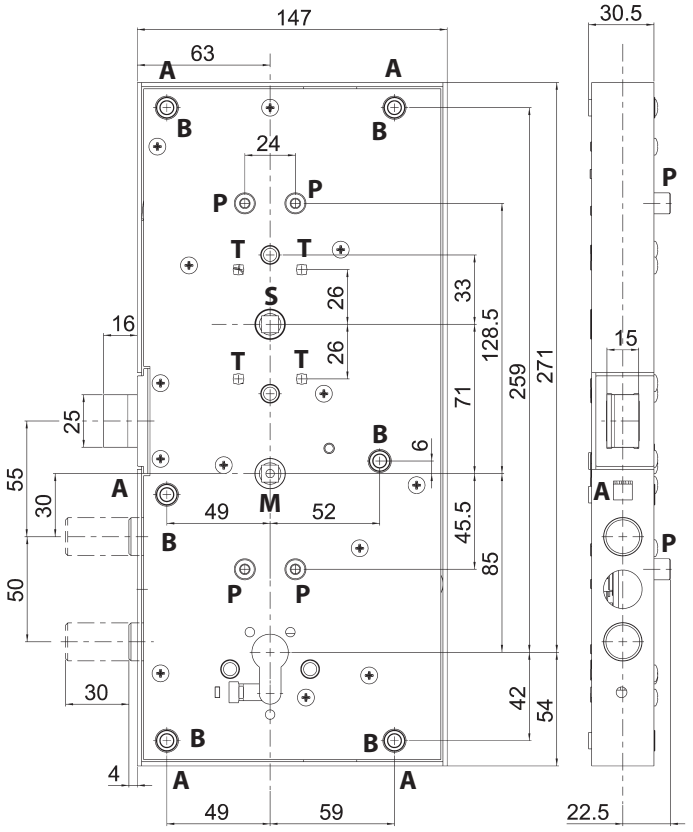

Fig.4
Vers. 86510

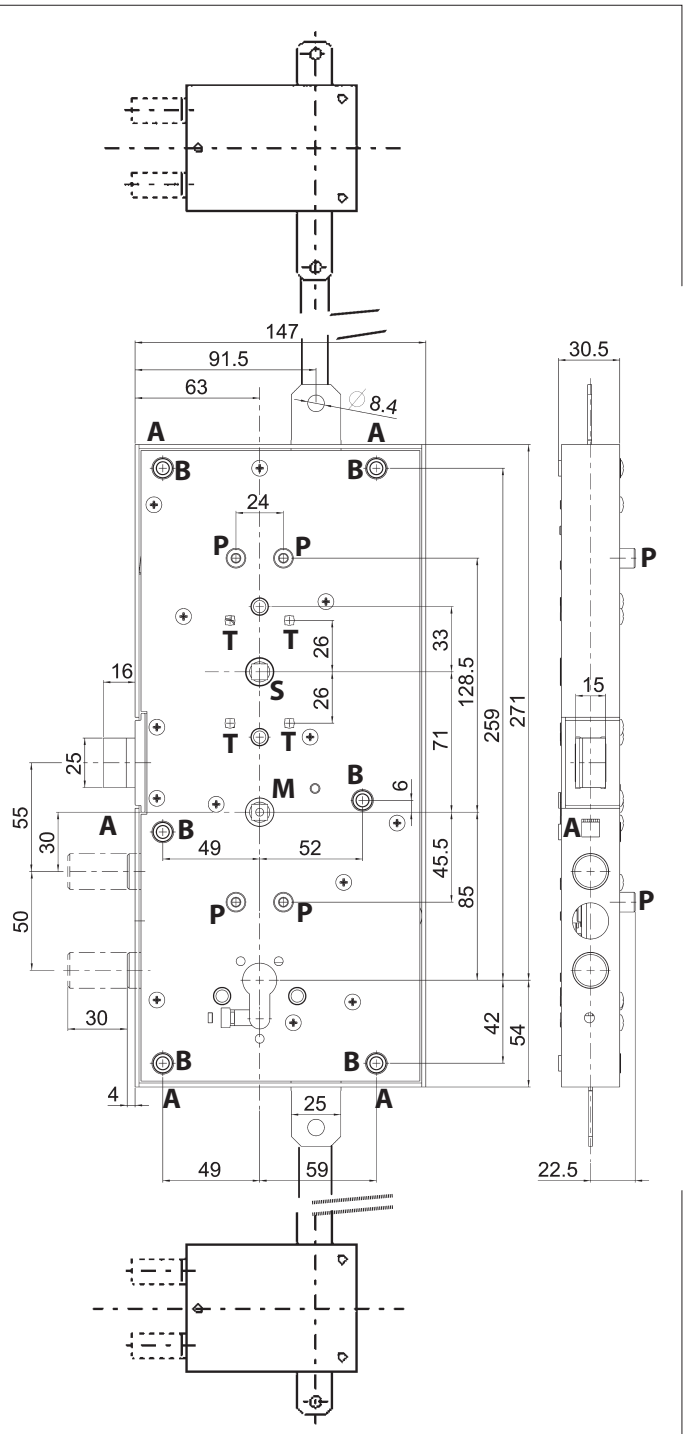

Fig.5
Vers. 86530

- Fissare mediante 4 viti M5 il dispositivo di azionamento serratura sul pannello interno sfruttando i perni di fissaggio P.
- Procedere al montaggio del supporto maniglione lato folle mediante 4 viti M5, tenendo presente che la barra orizzontale dovrebbe essere installata in modo tale da fornire la massima lunghezza utile (min. 60% del passaggio porta), verificando il corretto posizionamento/allineamento delle forature di fissaggio rispetto a quelle del lato serratura e il corretto allineamento fra i piani d'appoggio dei due dispositivi.

N.B. Il piano d'appoggio del dispositivo lato folle deve essere sufficientemente rigido (si consiglia l'uso di un cavallotto di supporto).

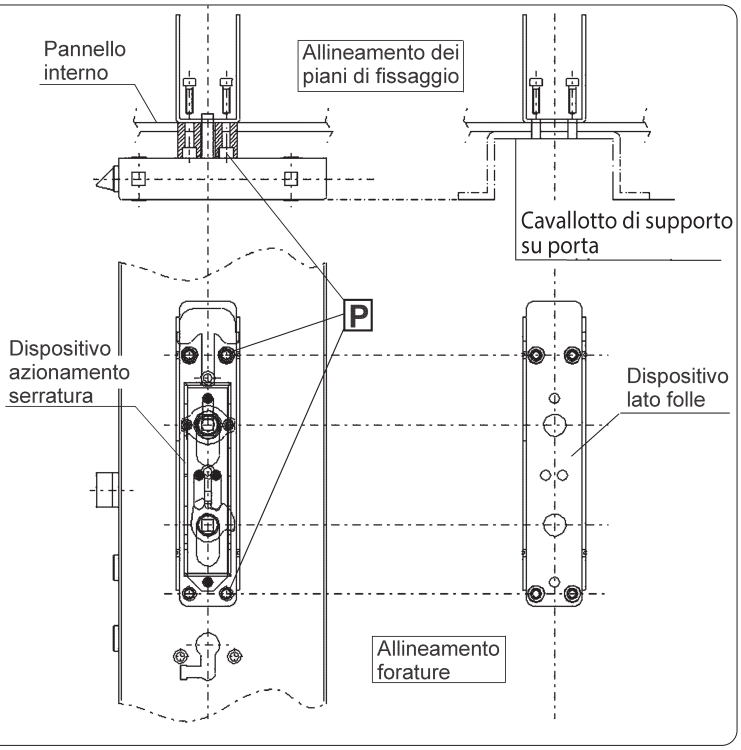

- Misurare la distanza tra le due facce interne dei dispositivi fissati precedentemente sul pannello porta. Togliendo 5 mm alla quota rilevata si troverà il valore al quale andrà tagliato il profilato della barra d'azionamento orizzontale.

N.B. La lunghezza del profilato della barra d'azionamento fornita è 1110 mm (lunghezza max.)

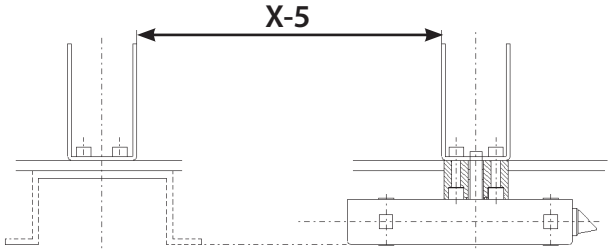

- Inserire il profilato così tagliato nelle apposite sedi delle due leve plastiche senza forzare il piantaggio.

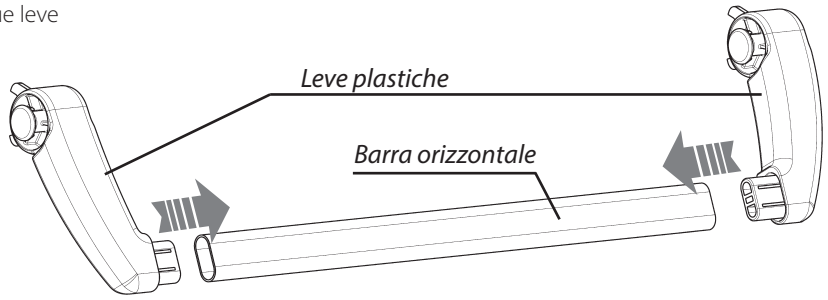

- Posizionare i due coperchi sui dispositivi serratura/lato folle fino al loro completo incastro.

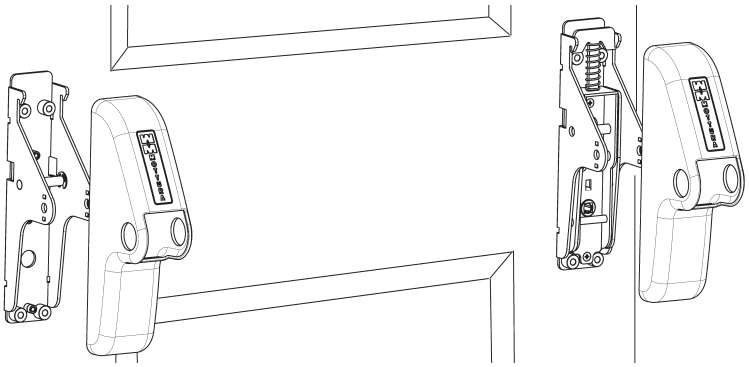

• Inserire le leve con la barra orizzontale (precedentemente montate) nelle apposite aperture sui coperchi, facendo attenzione che i due perni (lato serratura - Fig. A) e il perno (lato folle - Fig. B) risultino all'interno della forcella d'azionamento presente sulle leve; adattare quindi la posizione della barra, forzando o allentando il piantaggio di questa nelle leve terminali.

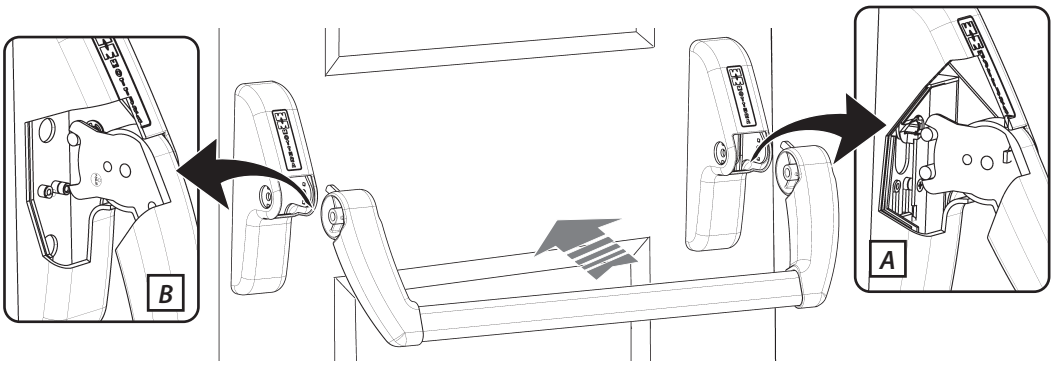

• Inserire e fissare i due perni di rotazione del maniglione con i seeger in dotazione, inserendoli nei fori presenti lateralmente sui coperchi. Verificare il corretto funzionamento del dispositivo (assenza di indurimenti e/o frizionamenti), in caso contrario verificare l'allineamento e la lunghezza barra). Coprire infine i suddetti fori con gli appositi tappi presenti nella confezione.

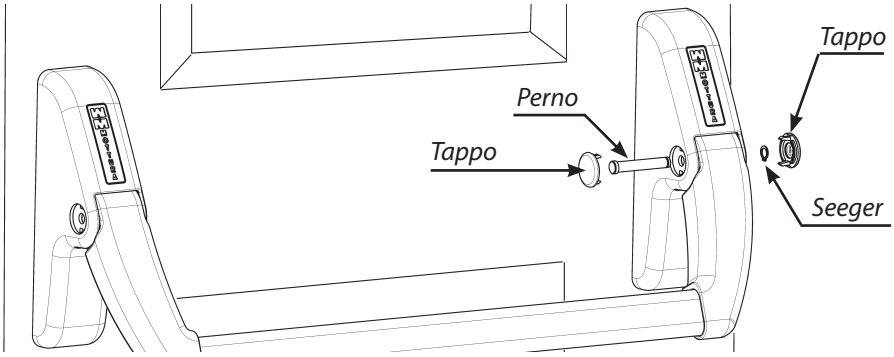

• La foratura del montante (ferrogliera) riguardante l'entrata chiavistelli e ½ giro deve attenersi alle dimensioni riportate nello schema rappresentato in figura (per gli interassi tra i chiavistelli vedi Fig. 4,5,6).

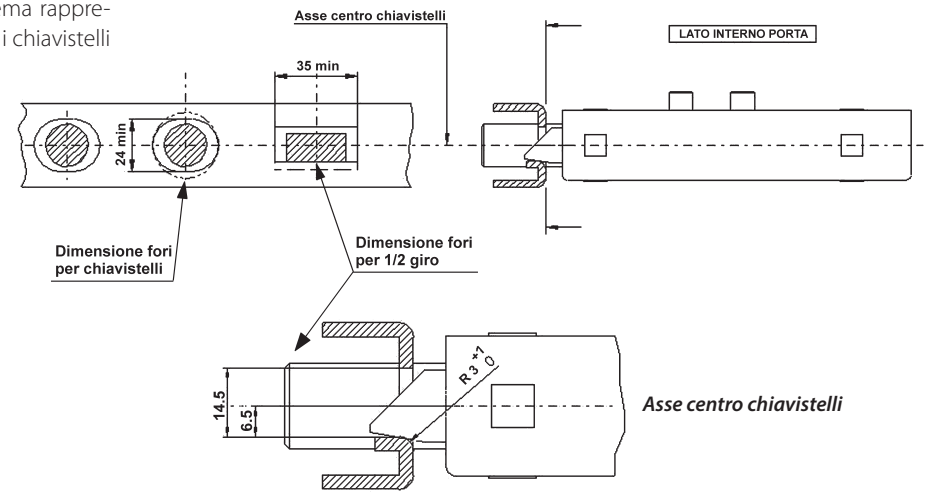

N.B. La foratura dei chiavistelli riferita al ½ giro, deve permettere l'apertura anche a porta sottoposta a pressione (Vedere EN 1125) .

• Per il buon funzionamento della serratura, è consigliato installare un cilindro a profilo europeo CHAMPIONS® MOTTURA, utilizzando il fissaggio con vite laterale (figura sotto), oppure con "attacco" Mottura brevettato (figura a lato).

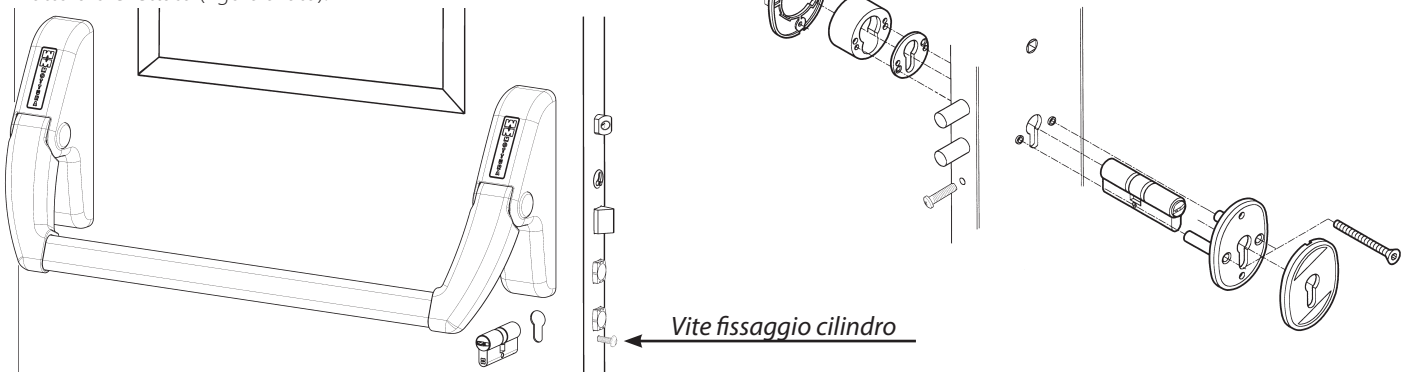

N.B. In caso di versione con ½ cilindro, dovrà essere utilizzato quello per serrature con spessore 30 mm (CP8B..., CP6B..., C55B.....)

• Ultima operazione è il montaggio delle mostrine interne ed esterne (se previste) e della maniglia esterna (se prevista) come da schema seguente :

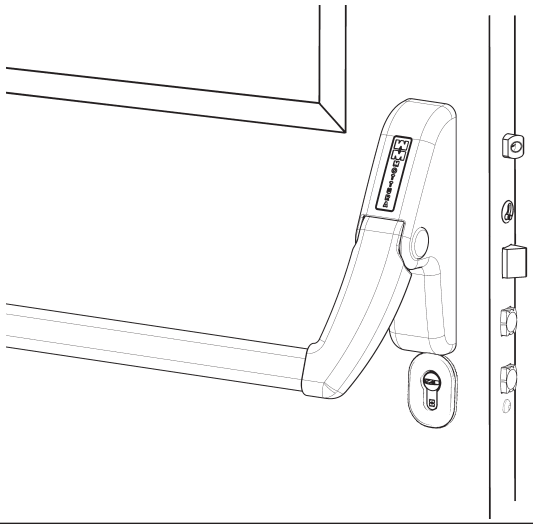

LATO INTERNO

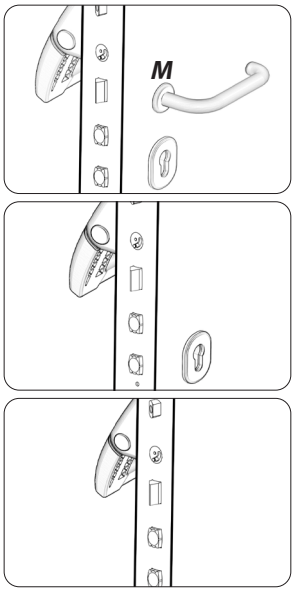

Versione doppio cilindro + maniglia (foro M dima)

Versione doppio cilindro

Versione 1/2 cilindro

LATO ESTERNO

N.B. Il cilindro, le mostrine e la maniglia non sono inclusi nella confezione

Ad installazione avvenuta, per controllare il buon funzionamento del maniglione, a porta chiusa (con le mandate) spingere a fondo la barra orizzontale e verificare che l'apertura della porta avvenga con una leggera spinta senza alcun impedimento (per valori e prove di carico fare riferimento alla norma EN 1125).

ACCESSORI OPZIONALI

99.637

Kit microinterruttore SEGNALA L'APERTURA DELLA PORTA

applicabile sul dispositivo principale.

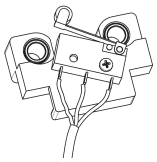

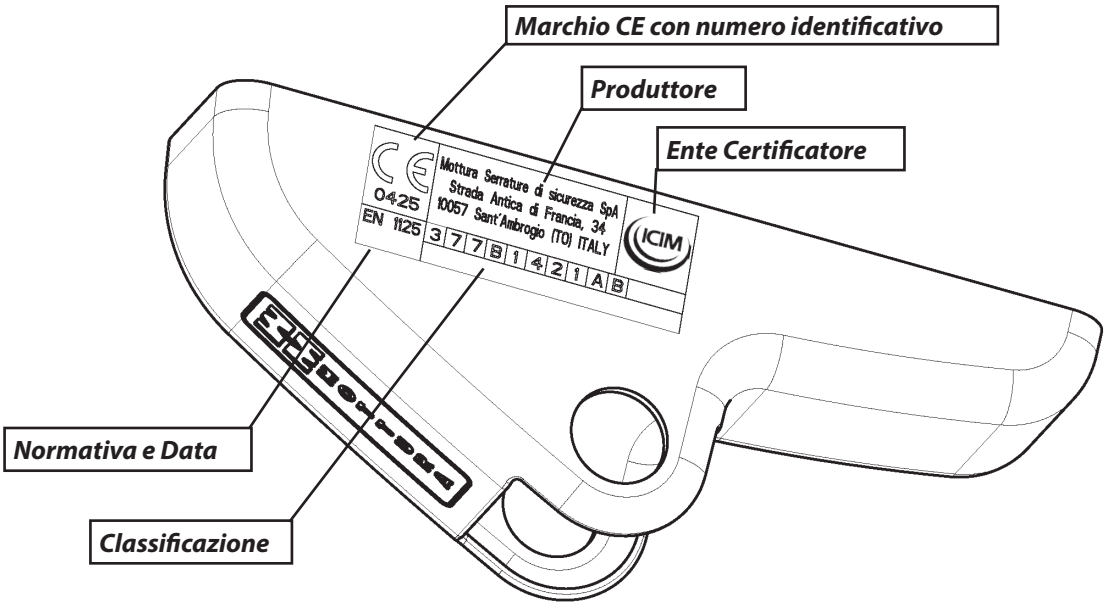

3	7	7	B	1	4	2	1	A	B

Categoria d'uso - *Viene identificato soltanto una categoria d'uso con grado 3*

Durata - *Vengono identificate due categorie :*
- grado 6 100.000 cicli
- grado 7 200.000 cicli

Massa della porta - *Vengono identificate tre categorie :*
- grado 5 fino a 100 kg
- grado 6 fino a 200 kg
- grado 7 oltre 200 kg

Resistenza al fuoco - *Vengono identificate tre categorie :*
- grado 0 non adatto all'uso su porte tagliafuoco/antifumo
- grado A adatto all'uso su porte antifumo
- grado B adatto all'uso su porte tagliafuoco/antifumo
Il dispositivo Antipanico è certificato per una resistenza al fuoco per un tempo pari a 60 min.
N.B. Per l'utilizzo con tempi di resistenza superiori (90-120-240 min) è sufficiente effettuare una prova specifica della porta nel suo assieme, secondo il grado di classificazione voluto dall'utilizzatore (rif.EN1125 Appendice B).

Sicurezza per le persone - *Viene identificato soltanto una categoria con grado 1*

Resistenza alla corrosione - *Vengono identificate due categorie :*
- grado 3 alta resistenza
- grado 4 altissima resistenza

Sicurezza per i beni - *Viene identificato soltanto una categoria con grado 2*

Sporgenza della barra - *Vengono identificate due categorie :*
- grado 1 sporgenza fino a 150 mm. (sporgenza grande)
- grado 2 sporgenza fino a 100 mm. (sporgenza standard)

Tipo di azionamento della barra - *Vengono identificate due categorie :*
- tipo A azionamento mediante barra a spinta
- tipo B azionamento mediante barra a contatto

Campo di applicazione delle porte - *Vengono identificate tre categorie :*
- tipo A porta ad un'anta, porta a due ante : anta attiva o passiva
- tipo B porta ad un'anta
- tipo C porta a due ante con solo anta passiva

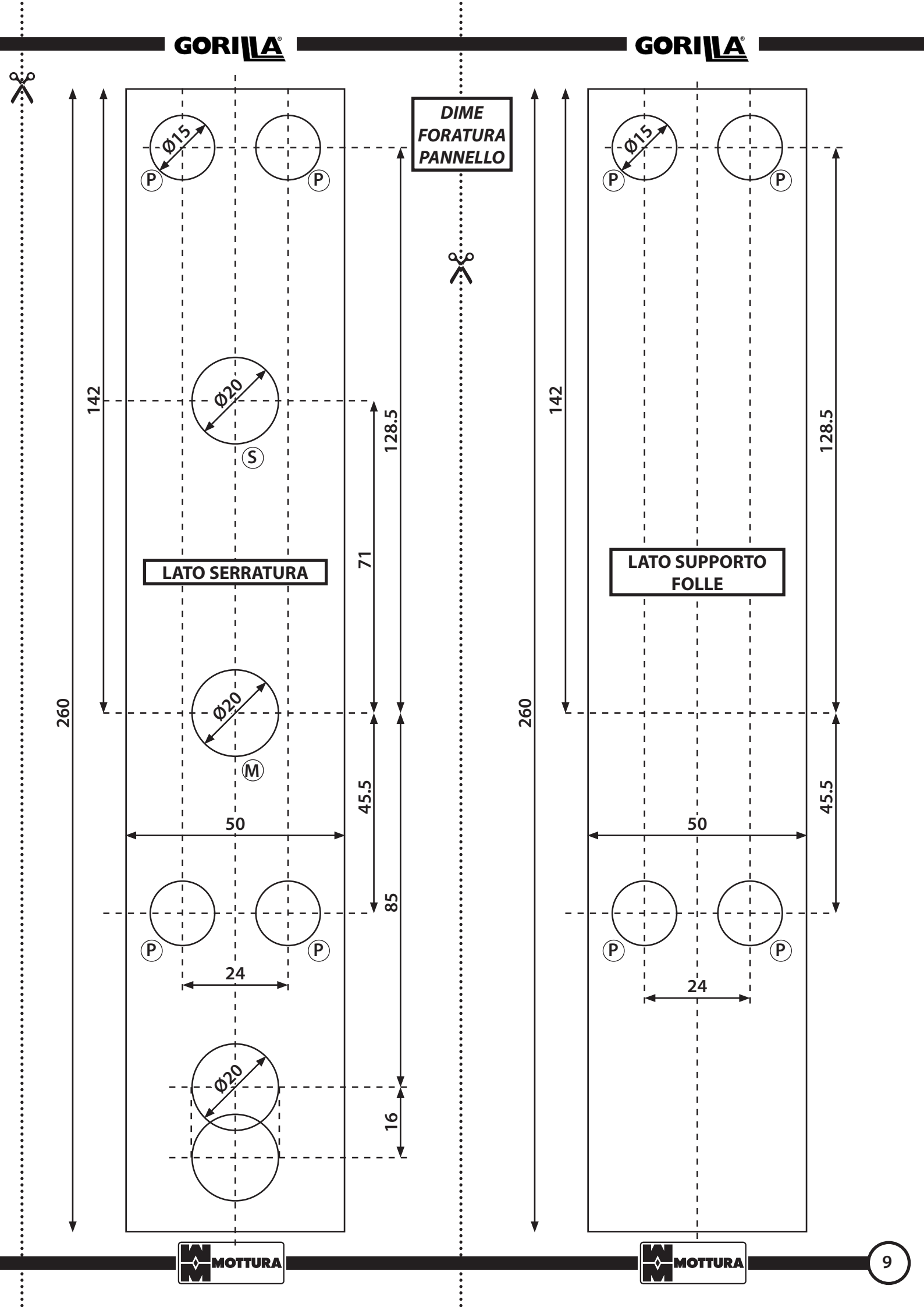
DIME FORATURA PANNELLO
Ø15
P
P
Ø20
S
142
128.5
71
LATO SERRATURA
260
Ø20
M
45.5
50
85
P
P
24
Ø20
16
Ø15
P
P
142
128.5
LATO SUPPORTO FOLLE
260
45.5
50
P
P
24

SCHEDA INSTALLAZIONE

CLIENTE			
VIA	CITTA'	PROV.	CAP
SEDE		N°PORTE	

CONFIGURAZIONE PORTA

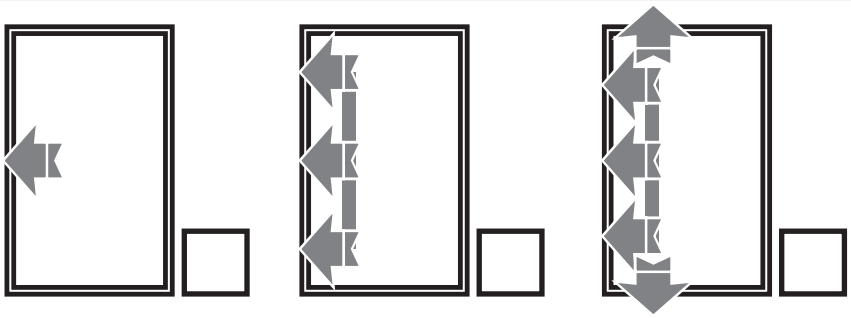

DISPOSITIVI INSTALLATI

N°	COD. DISPOSITIVO	DATA	FORZA AZIONAMENTO (N)	ESITO (max 80N)		NOTE	FIRMA
				POS	NEG		
				POS	NEG		
				POS	NEG		
				POS	NEG		
				POS	NEG		
				POS	NEG		
				POS	NEG		
				POS	NEG		

DATI INSTALLATORE

REGIONE SOCIALE			TIMBRO E FIRMA
VIA			
CAP	CITTA'	PROV.	
TEL.	EMAIL		

SCHEDA MANUTENZIONE

DATI MANUTENTORE

REGIONE SOCIALE			TIMBRO E FIRMA
VIA			
CAP	CITTA'	PROV.	
TEL.	EMAIL		
DATA INIZIO MANUTENZIONE			

INTERVENTI DI MANUTENZIONE

N°	COD. DISPOSITIVO	DATA	FORZA AZIONAMENTO (N)	ESITO (max 80N)		NOTE	FIRMA
				POS	NEG		
				POS	NEG		
				POS	NEG		
				POS	NEG		
				POS	NEG		
				POS	NEG		
				POS	NEG		
				POS	NEG		
				POS	NEG		
				POS	NEG		
				POS	NEG		
				POS	NEG		
				POS	NEG		
				POS	NEG		
				POS	NEG		
				POS	NEG		
				POS	NEG		
				POS	NEG		
				POS	NEG		
				POS	NEG		

99232 - 12/22 - a_026324

AZIENDA CON
SISTEMA DI GESTIONE
CERTIFICATO DA DNV
ISO 9001 • ISO 45001