87 SERRATURE DI SICUREZZA con CHIUSURA AUTOMATICA
ISTRUZIONI D'INSTALLAZIONE, D'USO E MANUTENZIONE

Automatic

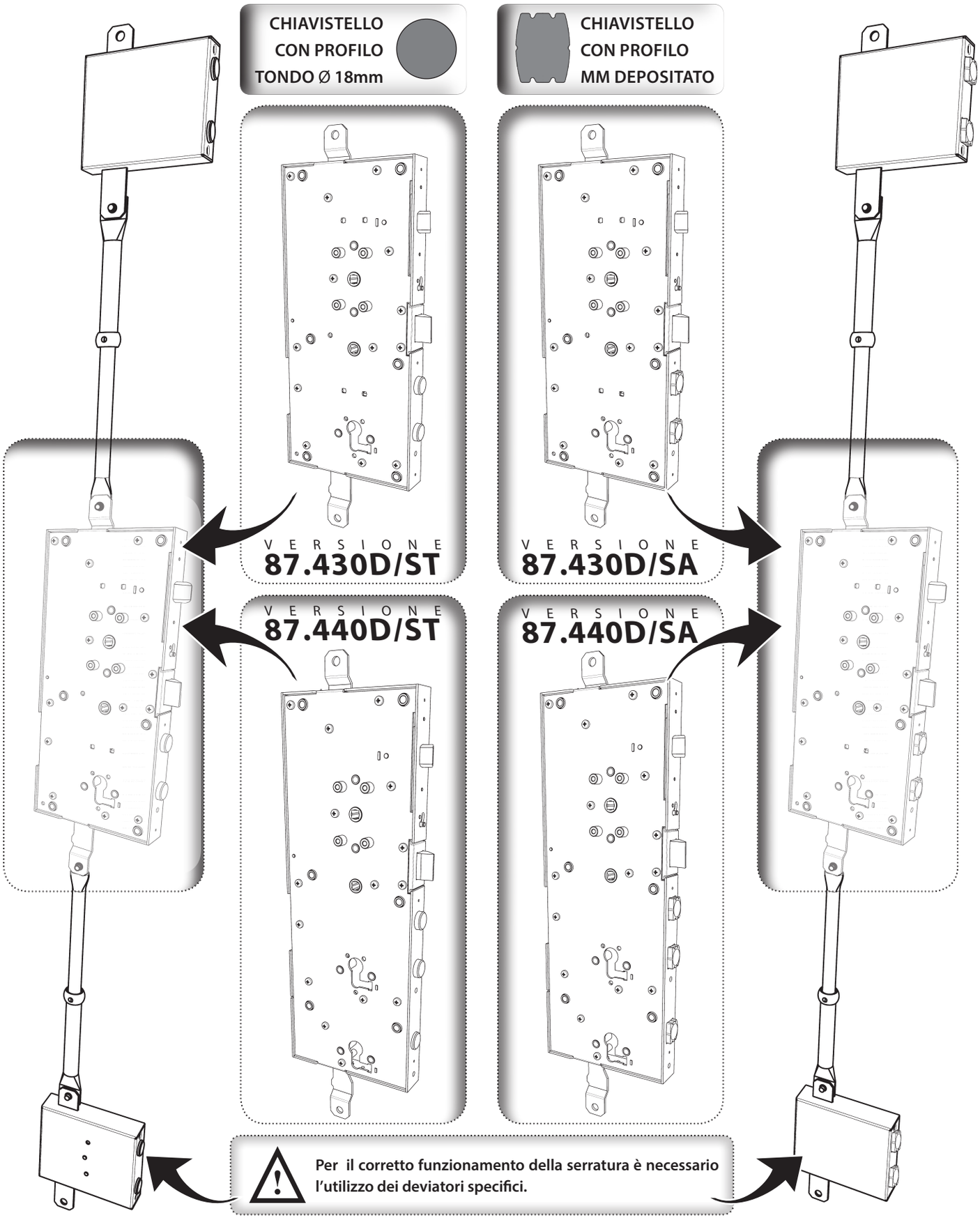

Per il corretto funzionamento della serratura è necessario l'utilizzo dei deviatori specifici.

MOTTURA

Avvertenze

Mottura serrature di sicurezza S.p.A. ringrazia per la fiducia accordata scegliendo questo prodotto e raccomanda di:

· Leggere con la massima attenzione le istruzioni prima di procedere con l'installazione.

· Tali istruzioni e tutte le istruzioni di manutenzione devono essere consegnate dall'installatore all'utilizzatore.

· Conservare queste istruzioni per future necessità e allegare il documento fiscale a convalida della garanzia.

· In caso di problemi rivolgersi esclusivamente presso il vostro rivenditore.

Le caratteristiche dei prodotti riportate su queste istruzioni possono essere soggette a variazioni da parte della Mottura Serrature di Sicurezza S.p.A., in ogni momento e senza preavviso.

Condizioni di garanzia

Questo prodotto, collaudato dalla Mottura serrature di sicurezza S.p.A., é garantito da ogni difetto di fabbricazione, per la durata definita dalla normativa vigente in Italia, dalla data d'acquisto, comprovata dal documento fiscale di vendita.

La garanzia è operativa se viene esibito al personale dell'assistenza tecnica il documento fiscale della vendita che riporti gli estremi identificativi del prodotto. Per garanzia si intende la sostituzione o riparazione delle parti riscontrate difettose all'origine per vizi di fabbricazione, escluse spese di trasporto da e per i centri di assistenza, spese che restano a carico del cliente.

In caso di ripetuto guasto della stessa origine o di guasto non riparabile, si provvederà ad insindacabile giudizio della Mottura serrature di sicurezza S.p.A. alla sostituzione completa del prodotto. La garanzia sul prodotto sostituito continuerà fino alla fine del contratto originario.

Nel caso si rendesse necessario l'intervento a domicilio, il cliente è tenuto a corrispondere - se richiesto - un diritto di chiamata per le spese di trasferimento del personale tecnico autorizzato. I rischi di trasporto saranno a carico del cliente se effettuato con invio diretto; a carico del tecnico autorizzato se il prodotto viene ritirato e trasportato dal tecnico stesso.

Limitazioni di responsabilità

Non sono coperti da garanzia i danni derivanti da un'installazione non conforme alle istruzioni riportate su questo piegevole, da negligenza, trascuratezza o uso non corrispondente alle modalità di funzionamento illustrate, da manutenzione effettuata da personale non autorizzato, trasporto senza le dovute cautele e comunque da circostanze che non possono derivare da difetti di fabbricazione.

Mottura serrature di sicurezza S.p.A. declina inoltre ogni responsabilità per eventuali danni causati a persone o cose derivanti dalla mancata osservanza di tutte le precauzioni d'uso qui riportate.

Note generali

Al fine di garantire il buon funzionamento della serratura, verificare il buono stato della porta (planarità, solidità e rigidezza). La porta ed il suo telaio devono essere costituiti di materiale di sufficiente rigidità come acciaio saldato o profili di alluminio, tale che eventuali distorsioni che si verifichino durante il suo utilizzo non pregiudichino il buon funzionamento della serratura.

Verificare che la porta non incontri alcun ostacolo nel movimento di apertura/chiusura.

Verificare periodicamente, che i fori della ferrogliera e/o i pozzetti (boccole pavimento) se presenti, non siano ostruite.

Istruzioni di montaggio

Fissare la serratura (NON saldare) alla struttura della porta utilizzando tutti gli appositi fissaggi: boccole (B) o attacchi laterali (A). Verificare che la serratura funzioni correttamente senza attriti/frizionamenti su aste e chiavistelli sia in posizione di aperto che nella posizione di chiuso. Eventuali aste e deviatori devono essere collegati alla serratura con gioco, in quanto la sua assenza, può provocare malfunzionamenti. Per assicurare alla serratura un corretto funzionamento nel tempo si raccomanda di non lubrificare le parti interne. I chiavistelli e il mezzogiro possono essere lubrificati usando esclusivamente lubrificante Mottura (non utilizzare olii o grassi). La serratura si definisce CHIUSA solamente se azionate automaticamente tutte le mandate, quindi la porta rifermata solo con lo scrocco o mezzogiro (chiusura automatica disinserita) non è da considerarsi "CHIUSA".

La serratura dopo il montaggio deve prevedere, per il suo corretto funzionamento, una luce di max. 4 mm fra il chiavistello ½ giro, in posizione arretrata, e lo stipite (o ferrogliera) della porta (Fig. 1). Per un buon fissaggio della maniglia interna (supporto in dotazione) si consiglia di forare il pannello interno porta (rif. T,S Fig. 3,4 secondo versione) utilizzando la dima di foratura (vedi pag. 7).

Posizionare, solo in caso di porta/pannello non sufficientemente rigidi, le boccole distanziali (opzionali, rif. X Fig. 2) sui perni rif. T Fig. 3,4 e il perno quadro ad espansione (non in dotazione) nella rispettiva sede rif. S Fig. 3,4 quindi eseguire il taglio a misura di questi particolari, portando le boccole a filo con il pannello e il perno quadro con una sporgenza di 10 mm dallo stesso (Fig. 2).

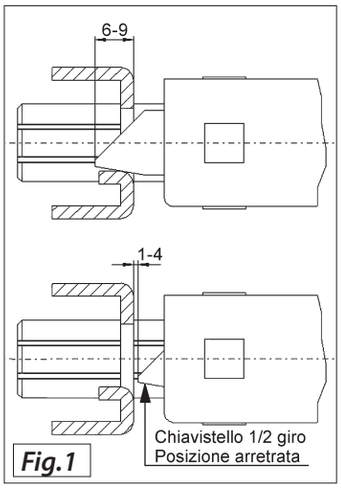

Fig.1

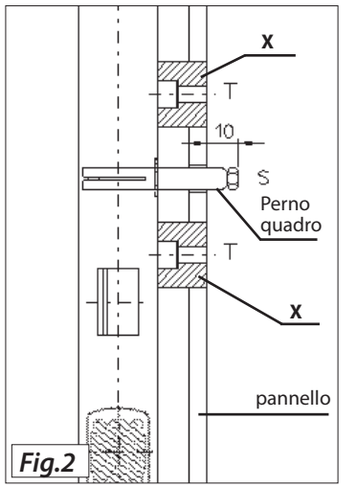

Fig.2

A = *ATTACCHI LATERALI* - *B* = *BOCCOLE*
M = *MANIGLIA ESTERNA* - *T* = *ATTACCHI SUPPORTO MANIGLIA*
S = *MANIGLIA INTERNA*

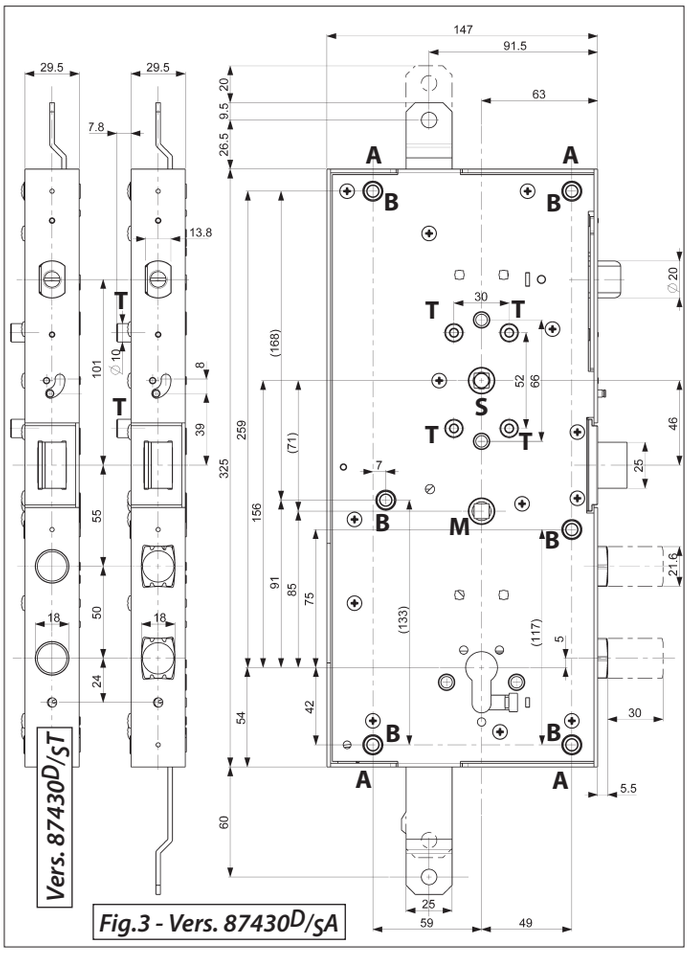

Fig.3 - Vers. 87430D/SA

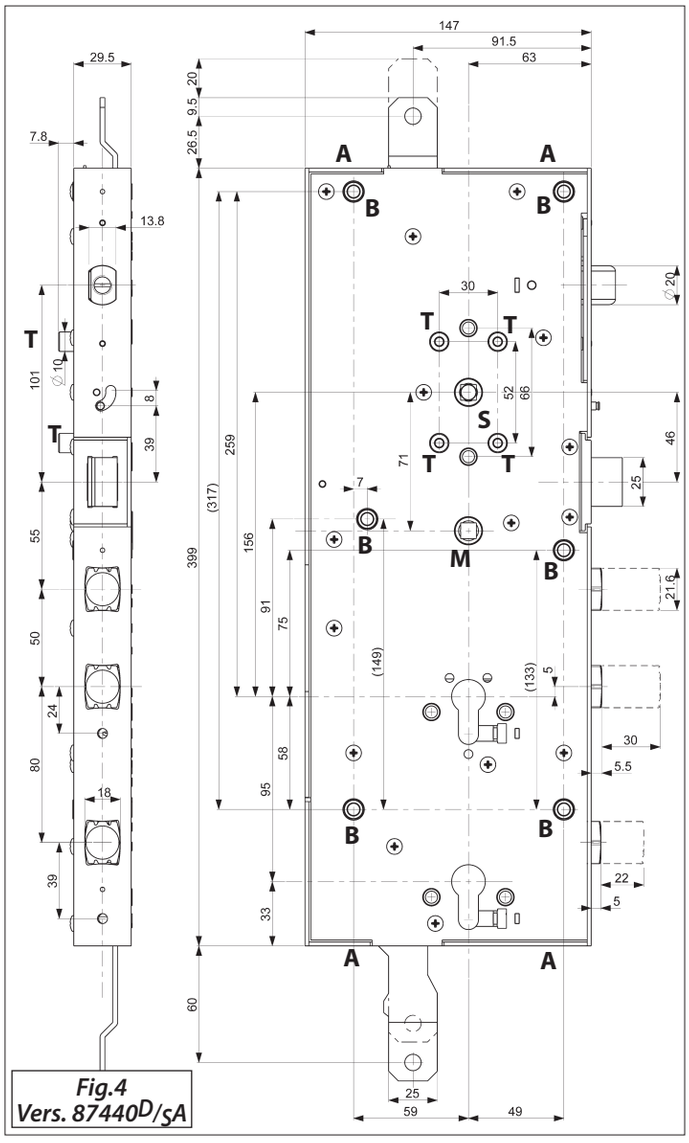
Fig.4
Vers. 87440D/SA

99284_2015.indd 3
20/04/2016 11:34:27

Montaggio deviatori

Fissare i deviatori 96.270 (fig.5) o 96.272 (fig.6) o 96.273 (fig.8) oppure 99.274 (fig.7) utilizzando gli appositi punti di fissaggio (rif. B Fig. 5,6,7,8) e collegarli alla serratura tramite le aste (non comprese), da sciegliersi tra la vasta gamma proposta da Mottura, a secondo delle specifiche esigenze.

NOTA BENE : L'utilizzo di deviatori diversi da quelli segnalati, NON garantisce il corretto funzionamento della serratura.

Il movimento delle aste è unidirezionale (entrambe verso l'alto in chiusura). Prestare attenzione nell'effettuare l'ordine dei deviatori da abbinare alla serratura.

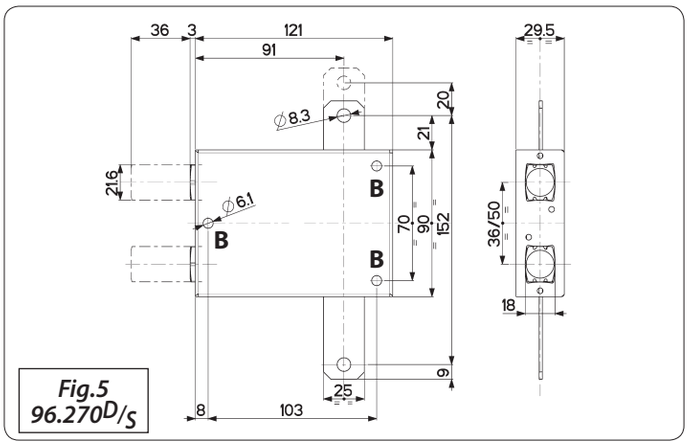

Fig.5
96.270D/S

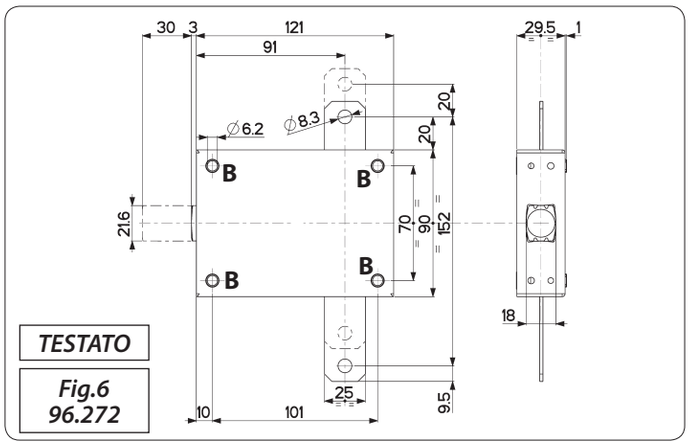

TESTATO

Fig.6
96.272

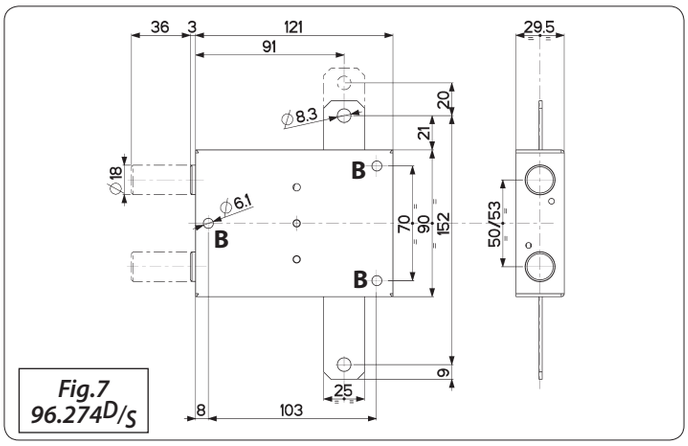

Fig.7
96.274D/S

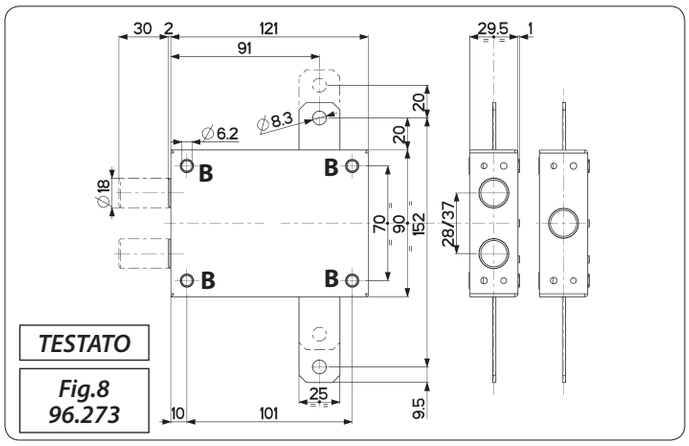

TESTATO

Fig.8
96.273

Regolazione aste

- Per fissare le aste, premere (vincendo la forza della molla) il chiavistello fino a fondo corsa (filo scatola), verificare che anche i chiavistelli dei deviatori siano rientrati completamente, quindi stringere le viti di bloccaggio aste.
  Rilasciare il chiavistello che ritorna nella sua posizione naturale (sporgenza 5.5 mm circa da filo scatola), quindi verificare il funzionamento della serratura.

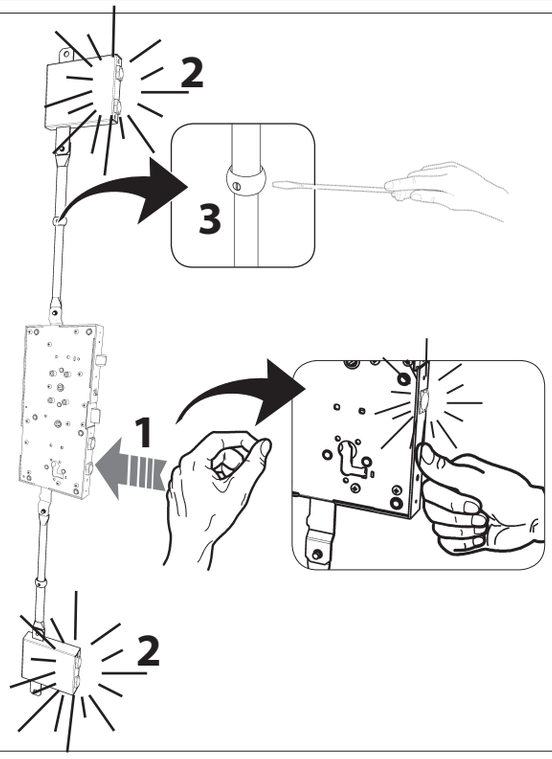

99284_2015.indd 4
20/04/2016 11:34:35

• Fissare mediante 4 viti M5x10 (in dotazione) il rinforzo supporto mostrina (in dotazione) sul pannello interno sfruttando perni T (Fig. 3,4), inserire la rondella di plastica e il coprimostrina, quindi fissare la maniglia tramite il grano. Coprimostrina e maniglia NON sono in dotazione.

N.B. Le viti in dotazione possono essere utilizzate per uno spessore di pannello di 12mm max, in caso di pannelli con spessori superiori utilizzare viti M5 con una lunghezza adeguatamente proporzionata.

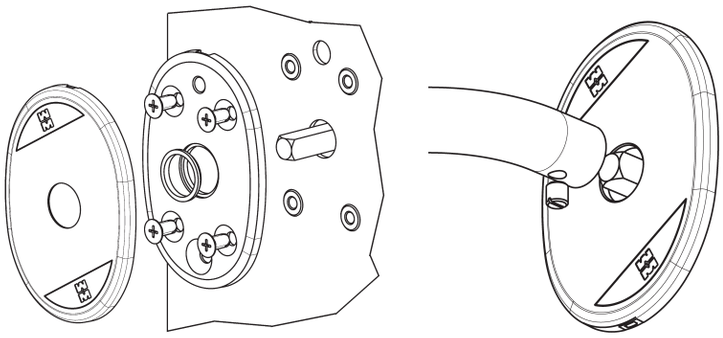

• La foratura del montante (ferrogliera) riguardante l'entrata chiavistelli e ½ giro deve attenersi alle dimensioni riportate nello schema rappresentato in figura (per gli interassi tra i chiavistelli vedi Fig. 3,4 per la serratura e Fig. 5,6 per i deviatori).

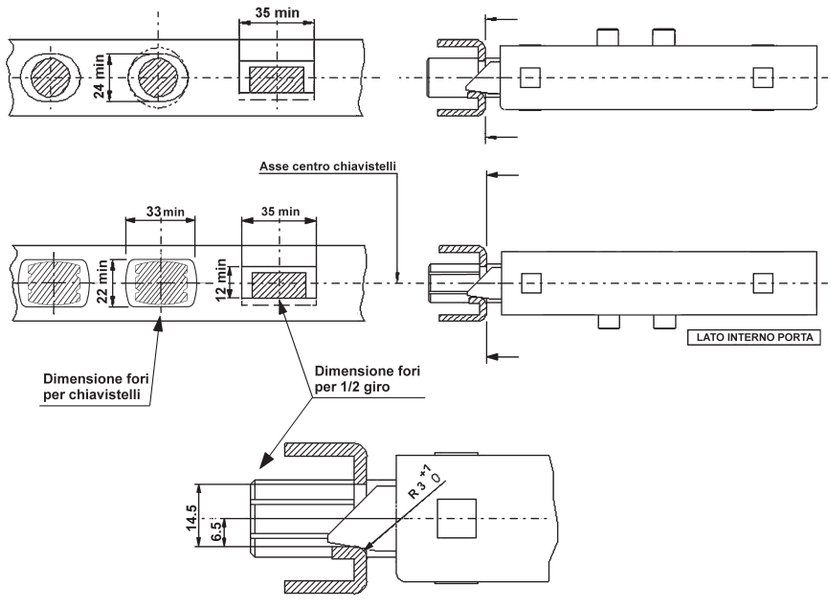

FISSAGGIO DEL CILINDRO : Per il buon funzionamento della serratura, si consiglia di installare un doppio o mezzo cilindro (a secondo dell'applicazione) a profilo europeo CHAMPIONS® MOTTURA (NON utilizzare cilindri con pomolo). Per una migliore protezione del cilindro dal lato esterno della porta, si raccomanda l'uso dei sistemi DEFENDER® MOTTURA. Per questi articoli, non compresi in confezione, consultare i cataloghi MOTTURA.

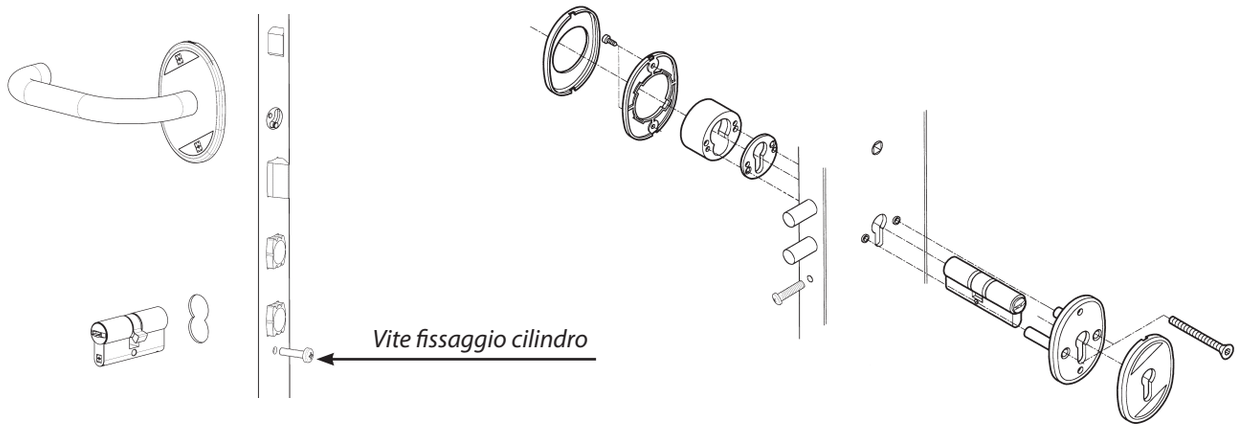

N.B. In caso di versione con ½ cilindro, dovrà essere utilizzato quello per serrature con spessore 30 mm (C28B...- C30B...- C43B...- C48B...)

99284_2015.indd 5 20/04/2016 11:34:38

• Ultima operazione è il montaggio delle mostrine interne ed esterne (se previste) e della maniglia esterna (se prevista) come da schema seguente :

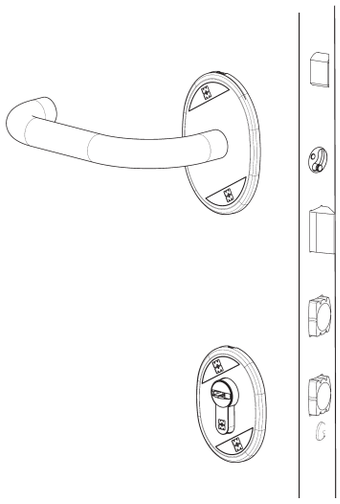

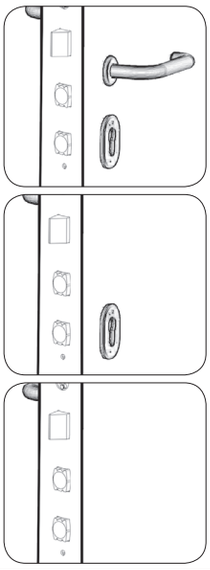

Versione doppio cilindro + maniglia (foro M dima fig. 3,4)

Versione doppio cilindro

Versione 1/2 cilindro

LATO INTERNO | ***LATO ESTERNO***

Ad installazione avvenuta, per controllare il buon funzionamento del dispositivo, a porta chiusa (con le mandate) spingere a fondo la maniglia e verificare che l'apertura della porta avvenga con una leggera spinta senza alcun impedimento.

• La serratura prevede una chiusura automatica.
Accostando la porta, il ***pressore*** fa scattare in ***automatico*** la chiusura dei chiavistelli, che chiudono tutte le mandate.
Per la regolazione della sporgenza del pressore, intervenire tramite cacciavite a taglio, sulla vite presente sullo stesso (avvitando si aumenta la sporgenza).
Si ricorda che la serratura NON può essere chiusa con il cilindro, il quale può aprire la serratura SOLO dal lato esterno.

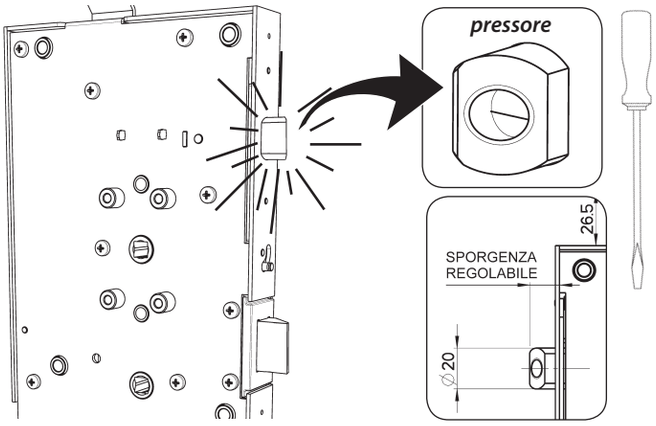

• L'automatismo può essere disinserito, quando occorre, tramite il ***comando brevettato***, un perno che manualmente può essere spostato in posizione NON attiva nella quale rimane attivo solo il mezzo giro.

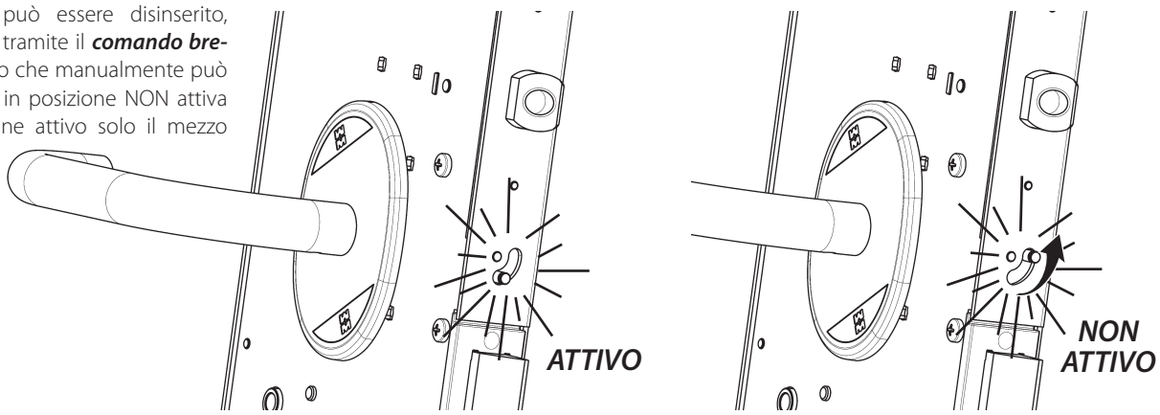

ACCESSORI OPZIONALI

99.641D/S

Kit microinterruttore SEGNALA L'AVVENUTA CHIUSURA DELLA PORTA applicabile sulla serratura.

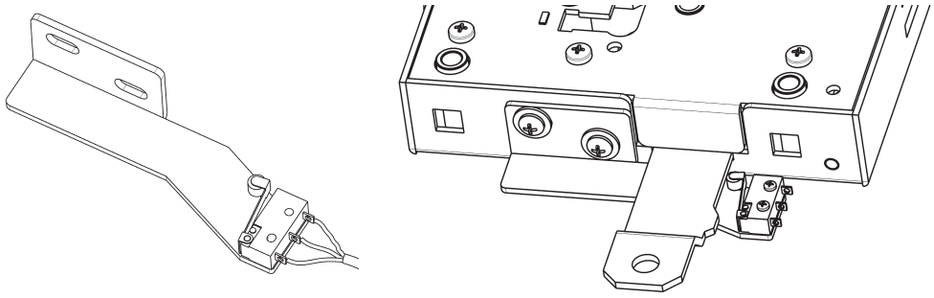

NOTE

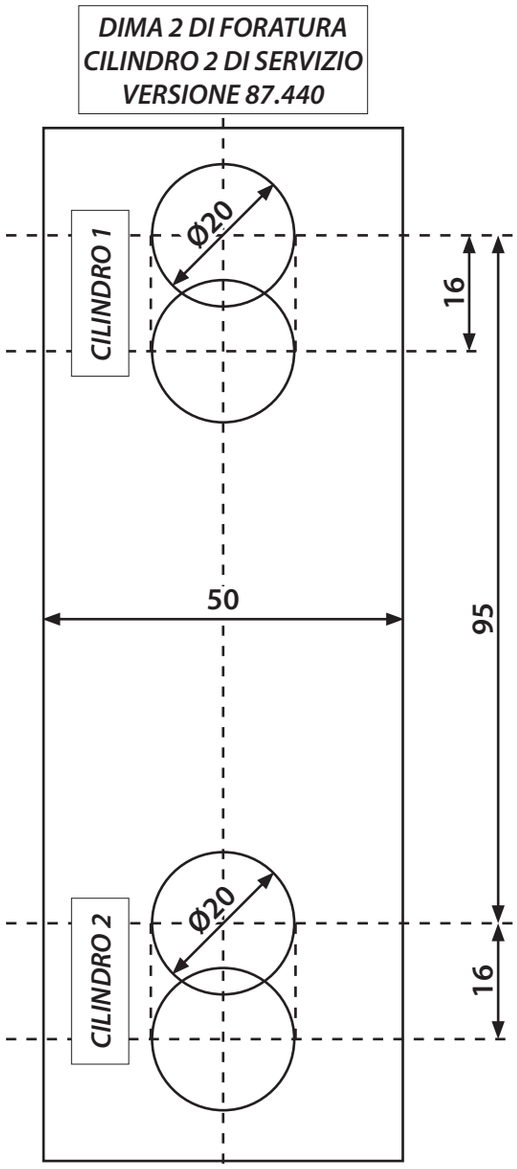

Automatic 87

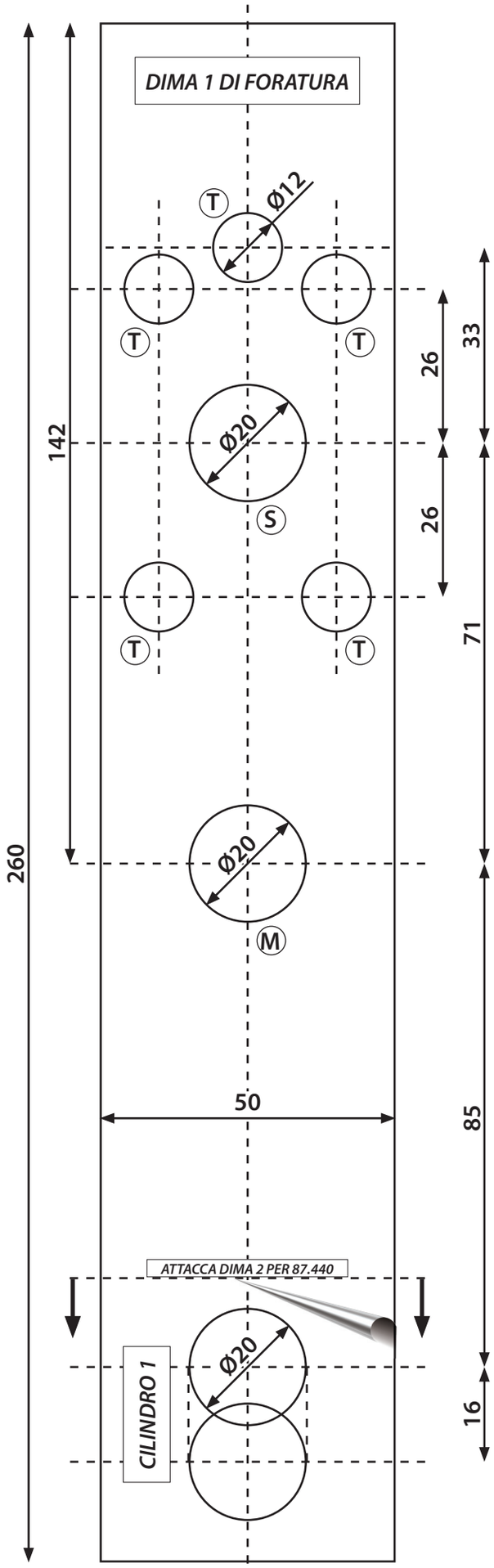

99284_2015.indd 7
20/04/2016 11:34:45

99284 - 07/14 - a_013442

COMPANY WITH QUALITY MANAGEMENT SYSTEM CERTIFIED
= ISO 9001:2008 =

MOTTURA

www.mottura.it

SAFEGUARDING YOUR SECURITY