RICAMBI CASSEFORTI
POMPE CILINDRO
RICAMBI GORGES

91

RICAMBI
CHIAVI - ASTE

MOTTURA
safeguarding your security

MADE IN ITALY

Con chiave tipo A
Chiavistelli tondi

A

AD ESAURIMENTO

Tipologie

❶ Con chiave tipo **A** o **B**
❷ Con combinazione elettronica
❸ Con solo combinatore meccanico
❹ Per casseforti elettroniche HoKey™

Le serrature tipo **A** o **B** sono **certificate** secondo la norma **UNI EN 1300** in **grado A**, da ICIM

Dimensioni serrature

	Alt. [mm]	Larg. [mm]	Spes. [mm]
A	140	240	40
B	200	300	40
C	270	350	40
D	100	150	30
E	130	185	30
F	140	240	30
G	332	174	40
H	382	225	40
M	570	326	40
N	382	240	40
P	224	100	30
Q	140	240	40
R	184	284	40
S	470	284	40
T	140	383	46

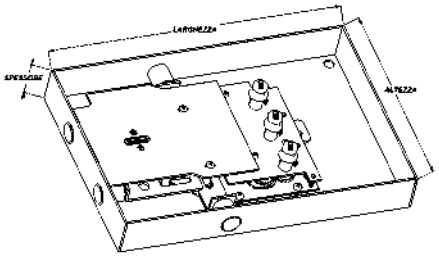

Con chiave tipo B
Chiavistelli tondi

B

compact™

Con chiave tipo B
Chiavistelli sagomati

B

compact™

❶ Serrature per casseforti con chiave **tipo A** o **B** con chiavistelli tondi

Articolo di ricambio tipo A	Articolo di ricambio tipo B	Applicabile su cassaforte	Dimensioni
	91.SR089SC	10.1115 10.1120 10.1125 10.1131	**A**
	91.SR090SC	10.1215 10.1220 10.1225 10.1230 10.1231	**B**
	91.SR091SC	10.1320 10.1325 10.1330 10.1331 10.1340	**C**
	91.SR092SC	10.1420 10.1425	**G**
	91.SR093SC	10.1440 10.1445	**H**
	91.SR094SC	10.1525 10.1530	**M**
	91.SR089CC	10.2115 10.2120 10.2125 10.2130 10.2131	**A**
	91.SR090CC	10.2215 10.2220 10.2225 10.2230 10.2231	**B**
	91.SR091CC	10.2320 10.2325 10.2330 10.2331 10.2340	**C**
	91.SR092CC	10.2420 10.2425	**G**

❶ Serrature per casseforti con chiave **tipo A** o **B** con chiavistelli tondi

Articolo di ricambio tipo A	Articolo di ricambio tipo B	Applicabile su cassaforte	Dimensioni
	91.SR093CC	10.2440 10.2445	**H**
91.SR015	**91.SR094CC**	10.2525 10.2530	**M**
	91.SR095	10/11.6311 10/11.6312 10/11.6321 10/11.6322 10/11.6323	**D**
	91.SR096	10/11.6331 10/11.6332 10/11.6333	**E**
	91.SR097	10/11.6342 10/11.6343	**F**
	91.SR098	10/11.6372	**P**
	91.SR089CC	10.C130N 10.C132N	**A**
	91.SR090CC	10.C233N	**B**
	91.SR091CC	10.C338N	**C**
91.SR015	**91.SR094CC**	10.C545N	**M**
	91.SR089CC	10.KC130	**A**
	91.SR090CC	10.KC233	**B**
	91.SR093CC	10.KC444	**H**
91.SR015BE	**91.SR094CC**	10.KC545	**M**
	91.SR089SC	10.S132N	**A**
	91.SR095G	10.HS5000	**D**
	91.SR113D	10.HS5500	**R**
	91.SR090SC	10.HS5600	**B**
	91.SR093SC	10.HS5800	**H**
	91.SR090CC	10.HC5600	**B**
	91.SR093CC	10.HC5800	**H**

❶ Serrature per casseforti con chiave tipo B con chiavistelli sagomati

Articolo di ricambio tipo B	Applicabile su cassaforte		Dimensioni
91.SR189SC	11.1115 11.1120	11.1125 11.1131	**A**
91.SR190SC	11.1215 11.1220	11.1225 11.1230 11.1231	**B**
91.SR191SC	11.1320 11.1325	11.1330 11.1331 11.1340	**C**
91.SR192SC	11.1420 11.1425		**G**
91.SR193SC	11.1440 11.1445		**H**
91.SR194SC	11.1525 11.1530		**M**
91.SR189CC	11.2115 11.2120	11.2125 11.2130 11.2131	**A**
91.SR190CC	11.2215 11.2220	11.2225 11.2230 11.2231	**B**
91.SR191CC	11.2320 11.2325	11.2330 11.2331 11.2340	**C**
91.SR192CC	11.2420 11.2425		**G**
91.SR193CC	11.2440 11.2445		**H**
91.SR194CC	11.2525 11.2530		**M**
91.SR189CC	11.C130N 11.C132N		**A**
91.SR190CC	11.C233N		**B**
91.SR191CC	11.C338N		**C**
91.SR194CC	11.C545N		**M**
91.SR189CC	11.KC130		**B**
91.SR190CC	11.KC233		**B**
91.SR193CC	11.KC444		**H**
91.SR194CC	11.KC545		**M**
91.SR189SC	11.S132N		**A**

❷ Serrature per casseforti elettroniche con chiavistelli tondi - Tastiera ovale (inclusa)

Articolo	Applicabile su cassaforte			Dimensioni
91.SR055NGM	10.3115	10.3120	10.3125	**A**
91.SR057N	10.3320	10.3325	10.3330	**C**
91.SR058N	10.3445			**N**
91.SR056N	10.6642	10.6643		**Q**
91.SR055NGM	10.KE130			**A**
91.SR058N	10.KE444			**N**
91.SR188VE	11.6642	11.6643		**Q**

❷ Serrature per casseforti elettroniche con chiavistelli sagomati - Tastiera non inclusa

Articolo	Applicabile su cassaforte		Dimensioni
91.SR183GM	11.3115 11.3120	11.3125	**A**
91.SR184GM	11.3220	11.3225	**B**
91.SR185GM	11.3320 11.3325	11.3330	**C**
91.SR186GM	11.3445		**N**
91.SR183GM	11.KE130		**A**
91.SR184GM	11.KE233		**B**
91.SR186GM	11.KE444		**N**
91.SR187GM	11.KE545		**M**

❸ Serrature per casseforti con combinatore meccanico a **3 pomelli (ad esaurimento)**

Articolo	Applicabile su cassaforte		Dimensioni
91.SR018GM	10.5115 10.5120	10.5125	**A**
91.SR019GM	10.5215 10.5220	10.5225 10.5230	**B**
91.SR020GM	10.5320 10.5325	10.5330	**C**

❸ Serrature per casseforti con combinatore meccanico a **4 pomelli** con chiavistelli sagomati

Articolo	Applicabile su cassaforte		Dimensioni
91.SR195GM	11.5115 11.5120	11.5125	**A**
91.SR196GM	11.5215 11.5220	11.5225 11.5230	**B**
91.SR197GM	11.5320 11.5325	11.5330	**C**
91.SR198GM	11.5525	11.5530	**M**

❹ Serrature per casseforti elettroniche HoKey™ 2021 Tastiera ovale inclusa

Articolo	Applicabile su cassaforte		Dimensioni
91.SR415D/SSC	10.HE8000	10.HE8010	**R**
91.SR415DSC	10.HE8020	10.HE8030	**R**
91.SR416DSC	10.HE8100	10.HE8110	**S**
91.SR227	10.HE7900		**T**

B

Tipologie

❶ Portelli con entrata chiave **tipo B** per casseforti con serratura a chiave

❷ Portelli con combinazione elettronica Serie 10

❸ Portelli con combinazione elettronica Serie 11

❹ Portelli con solo combinatore meccanico

Dimensioni portelli

	Alt. [mm]	Larg. [mm]	Spes. [mm]
A	168	298	10
B	228	358	10
C	358	228	10
D	298	408	10
E	408	298	10
F	598	408	12
G	358	233	10

❶ Portelli con entrate chiave **tipo B**

Articolo	Applicabile su cassaforte	Dimensioni
91.504	10/11.1115 10/11.1120 10/11.1125	**A**
91.504P	10/11.1131	**A**
91.505	10/11.1215 10/11.1220 10/11.1225 10/11.1230	**B**
91.505P	10/11.1231	**B**
91.506	10/11.1320 10/11.1325 10/11.1330 10/11.1340	**D**
91.506P	10/11.1331	**D**
91.508	10.1420 10.1425	**C**
91.557	11.1420 11.1425	**G**
91.509	10/11.1440 10/11.1445	**E**
91.510	10/11.1525 10/11.1530	**F**
91.504CC	10/11.2115 10/11.2120 10/11.2125 10/11.2130	**A**
91.504PCC	10/11.2131	**A**
91.505CC	10/11.2215 10/11.2220 10/11.2225 10/11.2230	**B**
91.505PCC	10/11.2231	**B**
91.506CC	10/11.2320 10/11.2325 10/11.2330 10/11.2340	**D**
91.506PCC	10/11.2331	**D**
91.508CC	10.2420 10.2425	**C**
91.557CC	11.2420 11.2425	**G**
91.509CC	10/11.2440 10/11.2445	**E**
91.510CC	10/11.2525 10/11.2530	**F**
91.522CCN	10/11.C130N 10/11.C132N	**A**
91.523CCN	10/11.C233N	**B**
91.524CCN	10/11.C338N	**D**
91.525CCN	10/11.C545	**F**
91.504CC	10/11.KC130	**A**
91.530	10/11.KC233	**B**
91.531	10/11.KC444	**E**
91.532	10/11.KC545	**F**
91.522N	10/11.S132N	**A**

❷ Portelli con combinazione elettronica **Serie 10**

Articolo	Applicabile su cassaforte		Dimensioni
91.543	10.3115 10.3120	10.3125	**A**
91.544	10.3220	10.3225	**B**
91.513	10.3320 10.3325	10.3330	**D**
91.514	10.3445		**E**
91.533	10.KE130		**A**
91.534	10.KE233		**B**
91.535	10.KE444		**E**
91.536	10.KE545		**F**

❸ Portelli con combinazione elettronica **Serie 11**

Articolo	Applicabile su cassaforte		Dimensioni
91.545	11.3115 11.3120 11.3125	11.3515 11.3520 11.3525	**A**
91.546	11.3220 11.3225	11.3620 11.3625	**B**
91.547	11.3320 11.3325 11.3330	11.3720 11.3725 11.3730	**D**
91.548	11.3445	11.3845	**E**
91.549	11.KE130	11.KE530	**A**
91.550	11.KE233	11.KE633	**B**
91.551	11.KE444	11.KE844	**E**
91.552	11.KE545	11.KE945	**F**

❹ Portelli con combinatore meccanico a **3 pomelli**

Articolo	Applicabile su cassaforte		Dimensioni
91.518	10.5115 10.5120	10.5125	**A**
91.519	10.5215 10.5220	10.5225 10.5230	**B**
91.520	10.5320 10.5325	10.5330	**D**
91.521	10.5525	10.5530	**F**

❹ Portelli con combinatore meccanico a **4 pomelli**

Articolo	Applicabile su cassaforte		Dimensioni
91.553	11.5115 11.5120	11.5125	**A**
91.554	11.5215 11.5220	11.5225 11.5230	**B**
91.555	11.5320 11.5325	11.5330	**D**
91.556	11.5525	11.5530	**F**

91.CL002

Combinatore meccanico con 3 pomelli Ø 23 mm.

91.CL003

Combinatore meccanico per serrature Serrablinda 65.564.

91.CL005

Combinatore meccanico con 3 pomelli grandi Ø 25 mm Serie 10.51../52../53../55..

98.EL1001T

Tastiera per casseforti Special Serie 11.

91.CL009

Combinatore meccanico con 4 pomelli grandi Ø 25 mm.

98.EL1001TP

Tastiera per casseforti Personal Serie 11.

91.067 CF6

Nucleo di ricambio con **6 gorges** per casseforti Special. HoKey™ HS5000/5500.

98.EL1002T

Tastiera per casseforti Rotary.

91.067 CF7

Nucleo di ricambio con **7 gorges** per casseforti Personal - No Problem Concret Cash - Under. HoKey™ HS5600/5800 - HC 5600/5800

98.EL1003TP

Tastiera per casseforti HoKey™ - HE7900

98.EL1001S

Scheda elettronica per casseforti Serie 11 (specificare nell'ordine la versione: Rotary o tastiera elettronica).

98.EL1001SH - Per versione doppio codice.

98.KIT10ELE

Kit scheda elettronica per cassaforte Personal Serie 10 completo di:

- scheda elettronica con pulsante Reset
- tastiera per Serie 11 Special
- spessore rettangolare

98.KIT10ELH - Per versione doppio codice.

98.99071

Portabatterie 3x1,5 V per casseforti elettroniche Serie 10.

98.99672

Led per casseforti Serie 11 (cavo corto) mm 115.

98.99074

Cavetto alimentazione connessione jack maschio Ø 5,5 mm per cassaforte elettronica Serie 10.

98.99673

Led per casseforti Serie 11 (cavo lungo) mm 280.

98.99661

Portabatterie 6x1,5 V per casseforti elettroniche Serie 11.

98.99674

Cavo collegamento scheda/tastiera Rotary.

98.99...

Articolo	Cassaforte
98.99022	**10/11.1131**
98.99020	**10/11.1231**
98.99023	**10/11.1331**

Pistone di ricambio apertura portello cassaforte Serie Under.

98.AF404LD/S

Scheda elettronica di ricambio + motore + cablaggi cassaforte HoKey™ con sblocco a cilindro completo di porta batterie.
L'articolo viene fornito destro o sinistro (specificare nell'ordine).

AD ESAURIMENTO

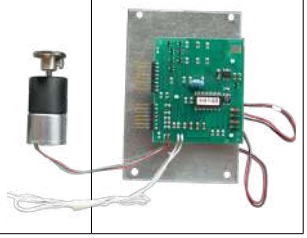

98.AF440LD/S

Scheda elettronica di ricambio + motore + cablaggi cassaforte HoKey™ (jack alimentazione esterna) completo di portabatterie.
L'articolo viene fornito destro o sinistro (specificare nell'ordine).

AD ESAURIMENTO

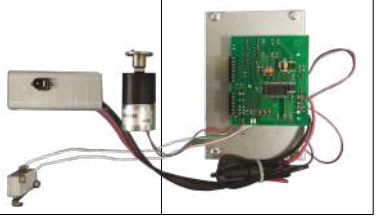

98.59019GM

Pianetto per cassaforte.

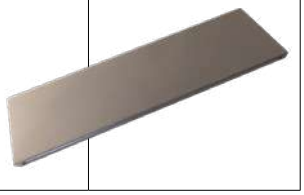

98.AF568

Motore per casseforti Serie 11.

91.090..

Articolo	Misura [mm]	Pompa Ø 25	Pompa Ø 30	Pompa Ø 34						
91.090	50-60									
91.090	70-80									
91.090	90-100									

Pompa esterna per art. 35.361 - Specificare nell'ordine la misura e il diametro pompa.
Dotazione: n.3 chiavi e mostrina.

91.094..

Articolo	Misura [mm]	Pompa Ø 25	Pompa Ø 30	Pompa Ø 34						
91.094	50-60									
91.094	70-80									
91.094	90-100									

Pompa esterna per art. 35.371/381 - Specificare nell'ordine la misura e il diametro pompa.
Dotazione: n.3 chiavi e mostrina.

91.095..

Articolo	Misura [mm]	Pompa Ø 25	Pompa Ø 30	Pompa Ø 34						
91.095	50-60									
91.095	70-80									
91.095	90-100									

Doppia pompa per art. 35.372/382 - Specificare nell'ordine la misura e il diametro pompa.
Dotazione: n.3 chiavi e mostrina. Finitura pompa interna: nera.

91.110/115

Articolo	Misura [mm]				C 10			C28PLUS		
		Pompa Ø 25	Pompa Ø 30	Pompa Ø 34	Pompa Ø 25	Pompa Ø 30	Pompa Ø 34	Pompa Ø 25	Pompa Ø 30	Pompa Ø 34
91.110	50									
91.111	60									
91.112	70									
91.113	80									
91.114	90									
91.115	100									

Pompa esterna per art. 30.600/30.651 - Specificare nell'ordine misura, diametro pompa e il tipo di chiave.
Dotazione: n.3 chiavi e mostrina - Per Champions® C10/C28PLUS in dotazione lanterna e adattatore interno.

91.110/1153D

Articolo	Misura [mm]	Pompa Ø 30 - 3 chiavi	Pompa Ø 30 - 5 chiavi	Pompa Ø 34 - 3 chiavi	Pompa Ø 34 - 5 chiavi
91.1103D	50				
91.1113D	60				
91.1123D	70				
91.1133D	80				
91.1143D	90				
91.1153D	100				

Pompa esterna 3DKey® per art. 30.600/30.651 - Specificare nell'ordine misura, diametro pompa e numero di chiavi. Dotazione: n.3/5 chiavi gambo mm 20 - card duplicazione protetta - mostrina - adattatore interno e lanterna (utilizzare solo se ricambio di chiave a pompa).

91.116/121

Articolo	Misura [mm]				C 10			C28PLUS		
		Pompa Ø 25	Pompa Ø 30	Pompa Ø 34	Pompa Ø 25	Pompa Ø 30	Pompa Ø 34	Pompa Ø 25	Pompa Ø 30	Pompa Ø 34
91.116	50									
91.117	60									
91.118	70									
91.119	80									
91.120	90									
91.121	100									

Doppia pompa per art. 30.602/30.652 - Specificare nell'ordine misura, diametro pompa e tipo di chiave.
Dotazione: n.3 chiavi e mostrina - Finitura pompa interna: bronzata o cromata. Nera solo per C10/C28PLUS.
Per Champions® C10/C28PLUS in dotazione doppia lanterna.

91.116/1213D

Articolo	Misura [mm]	Pompa Ø 30 - 3 chiavi	Pompa Ø 30 - 5 chiavi	Pompa Ø 34 - 3 chiavi	Pompa Ø 34 - 5 chiavi
91.1163D	50				
91.1173D	60				
91.1183D	70				
91.1193D	80				
91.1203D	90				
91.1213D	100				

Doppia pompa 3DKey® per art. 30.602/30.652 - Specificare nell'ordine misura, diametro pompa e numero chiavi.
Dotazione: n.3/5 chiavi gambo mm 20 - card duplicazione protetta - mostrina - doppia lanterna (utilizzare solo se ricambio di chiave a pompa). Finitura pompa interna: nera.

91.155/160

Articolo	Misura [mm]				C 10			C28PLUS		
		Pompa Ø 25	Pompa Ø 30	Pompa Ø 34	Pompa Ø 25	Pompa Ø 30	Pompa Ø 34	Pompa Ø 25	Pompa Ø 30	Pompa Ø 34
91.155	50									
91.156	60									
91.157	70									
91.158	80									
91.159	90									
91.160	100									

Pompa esterna per art. 30.401/411 - Specificare nell'ordine misura, diametro pompa e tipo di chiave.
Dotazione: n.3 chiavi e mostrina. Per Champions® C10/C28PLUS in dotazione lanterna.

91.155/1603D

Articolo	Misura [mm]	Pompa Ø 30 - 3 chiavi	Pompa Ø 30 - 5 chiavi	Pompa Ø 34 - 3 chiavi	Pompa Ø 34 - 5 chiavi
91.1553D	50				
91.1563D	60				
91.1573D	70				
91.1583D	80				
91.1593D	90				
91.1603D	100				

Pompa esterna 3DKey® per art. 30.401/30.411 - Specificare nell'ordine misura, diametro pompa e numero di chiavi. Dotazione: n.3/5 chiavi gambo mm 20 - card duplicazione protetta - mostrina - lanterna (utilizzare solo se ricambio di chiave a pompa).

91.161/166

Articolo	Misura [mm]	Pompa Ø 25	Pompa Ø 30	Pompa Ø 34						
91.161	50									
91.162	60									
91.163	70									
91.164	80									
91.165	90									
91.166	100									

Pompa esterna per art. 34.320/321 - Specificare nell'ordine misura e diametro pompa.
Dotazione: n.3 chiavi e mostrina.

Nota: questi ricambi non sono disponibili in versione personalizzata.

91.167/172

Articolo	Misura [mm]				C 10			C28PLUS		
		Pompa Ø 25	Pompa Ø 30	Pompa Ø 34	Pompa Ø 25	Pompa Ø 30	Pompa Ø 34	Pompa Ø 25	Pompa Ø 30	Pompa Ø 34
91.167	50									
91.168	60									
91.169	70									
91.170	80									
91.171	90									
91.172	100									

Pompa esterna per art. 34.350/351/352/353 - Specificare nell'ordine misura, diametro pompa e tipo di chiave.
Dotazione: n.3 chiavi e mostrina. Per Champions® C10/C28PLUS in dotazione lanterna e adattatore interno.

91.173/178

Articolo	Misura [mm]									
		Pompa Ø 25	Pompa Ø 30	Pompa Ø 34						
91.173	50									
91.174	60									
91.175	70									
91.176	80									
91.177	90									
91.172	100									

Doppia pompa per art. 32.890/900/905/910/1000. - Finitura pompa interna: bronzata.
Specificare nell'ordine misura e diametro pompa. - Dotazione: n.3 chiavi e mostrina.

91.192/197

Articolo	Misura [mm]				C 10			C28PLUS		
		Pompa Ø 25	Pompa Ø 30	Pompa Ø 34	Pompa Ø 25	Pompa Ø 30	Pompa Ø 34	Pompa Ø 25	Pompa Ø 30	Pompa Ø 34
91.192	50									
91.193	60									
91.194	70									
91.195	80									
91.196	90									
91.197	100									

Pompa esterna per art. 32.915/920/925/930-32.995 (no Champions® vedi 91.303). Specificare nell'ordine misura, diametro pompa e tipo chiave. Dotazione: n.3 chiavi e mostrina. Per Champions® C10/C28PLUS in dotazione lanterna e adattatore interno.

91.201/206

Articolo	Misura [mm]									
		Pompa Ø 25	Pompa Ø 30	Pompa Ø 34						
91.201	50									
91.202	60									
91.203	70									
91.204	80									
91.205	90									
91.206	100									

Doppia pompa per art. 34.322 - 34.335 - Specificare nell'ordine misura e diametro pompa.
Dotazione: n.3 chiavi e mostrina - Finitura pompa interna: bronzata o cromata.

91.207

Articolo	Misura [mm]									
		Pompa Ø 34								
91.201	50									
91.202	60									
91.203	70									
91.204	80									
91.205	90									
91.206	100									

Pompa sagomata interna per art. 34.323.
Specificare nell'ordine la finitura.

91.208/213

Articolo	Misura [mm]				C 10			C28PLUS		
		Pompa Ø 25	Pompa Ø 30	Pompa Ø 34	Pompa Ø 25	Pompa Ø 30	Pompa Ø 34	Pompa Ø 25	Pompa Ø 30	Pompa Ø 34
91.208	50									
91.209	60									
91.210	70									
91.211	80									
91.212	90									
91.213	100									

Pompa esterna per art. 34.324/326 - Specificare nell'ordine misura, diametro pompa e tipo di chiave.
Dotazione: n.3 chiavi e mostrina. Per Champions® C10/C28 in dotazione lanterna e adattatore interno.

91.266

Articolo	Misura [mm]				C 10			C28PLUS		
		Pompa Ø 25	Pompa Ø 30	Pompa Ø 34	Pompa Ø 25	Pompa Ø 30	Pompa Ø 34	Pompa Ø 25	Pompa Ø 30	Pompa Ø 34
91.266	50-60									
91.266	70-80									
91.266	90-100									

Pompa esterna per art. 34.328/329/331/332/334 - Specificare nell'ordine misura, diametro pompa e tipo di chiave.
Dotazione: n.3 chiavi e mostrina. Per Champions® C10/C28 in dotazione lanterna e adattatore interno.

91.266..PVD

Articolo	Misura [mm]				C 10			C28PLUS		
		Pompa Ø 25	Pompa Ø 30	Pompa Ø 34	Pompa Ø 25	Pompa Ø 30	Pompa Ø 34	Pompa Ø 25	Pompa Ø 30	Pompa Ø 34
91.266..	50-60									
91.266..	70-80									
91.266..	90-100									

Pompa esterna per art. 34.329 - Specificare nell'ordine misura e tipo di chiave.
Dotazione: n.3 chiavi e mostrina. Protezione pompa e mostrina un PVD.
Per Champions® C10/C28 in dotazione lanterna.

91.283/288

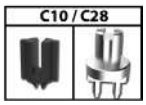

Articolo	Misura [mm]				C 10			C28PLUS		
		Pompa Ø 25	Pompa Ø 30	Pompa Ø 34	Pompa Ø 25	Pompa Ø 30	Pompa Ø 34	Pompa Ø 25	Pompa Ø 30	Pompa Ø 34
91.283	50									
91.284	60									
91.285	70									
91.286	80									
91.287	90									
91.288	100									

Pompa esterna per art. 30.406/436/437 - Specificare nell'ordine misura, diametro pompa e tipo di chiave.
Dotazione: n.3 chiavi e mostrina. Per Champions® C10/C28PLUS in dotazione lanterna e adattatore interno.
L'articolo viene fornito destro o sinistro (specificare nell'ordine).

91.283/2883D

Articolo	Misura [mm]				
		Pompa Ø 30 - 3 chiavi	Pompa Ø 30 - 5 chiavi	Pompa Ø 34 - 3 chiavi	Pompa Ø 34 - 5 chiavi
91.2833D	50				
91.2843D	60				
91.2853D	70				
91.2863D	80				
91.2873D	90				
91.2883D	100				

Pompa esterna 3DKey® per art. 30.406/30.436/437 - Specificare nell'ordine misura, diametro pompa e numero di chiavi.
Dotazione: n.3/5 chiavi gambo mm 20 - card duplicazione protetta - mostrina - adattatore interno e lanterna (utilizzare solo se ricambio di chiave a pompa).

91.294

Articolo	Misura [mm]									
		Pompa Ø 25	Pompa Ø 30	Pompa Ø 34						
91.294	50-60									
91.294	70-80									
91.294	90-100									

Doppia pompa per art. 32.992 con "lanterna" - Specificare nell'ordine misura e diametro pompa.
Dotazione: n.3 chiavi e mostrina.

91.297

Articolo	Misura [mm]									
					C 10			C28PLUS		
		Pompa Ø 25			Pompa Ø 25			Pompa Ø 25		
91.297	50									

Pompa interna per art. 32.996/998 con "lanterna".
Per Champions® C10/C28 in dotazione lanterna.
Dotazione: n.3 chiavi e mostrina.

91.298

Articolo	Misura [mm]									
					C 10			C28PLUS		
		Pompa Ø 25	Pompa Ø 30	Pompa Ø 34	Pompa Ø 25	Pompa Ø 30	Pompa Ø 34	Pompa Ø 25	Pompa Ø 30	Pompa Ø 34
91.298	50-60									
91.298	70-80									
91.298	90-100									

Pompa interna per art. 30E10/30E30 - Specificare nell'ordine misura, diametro pompa e tipo di chiave.
Dotazione : n.3 chiavi e mostrina - Per Champions® C10/C28 in dotazione lanterna e adattatore interno.
L'articolo viene fornito destro o sinistro (specificare nell'ordine).

91.299

Articolo	Misura [mm]									
		Pompa Ø 25	Pompa Ø 30	Pompa Ø 34						
91.299	50-60									
91.299	70-80									
91.299	90-100									

Doppia pompa per art. 30E12/30E32 - Specificare nell'ordine misura e diametro pompa.
Finitura pompa interna: bronzata.
L'articolo viene fornito destro o sinistro (specificare nell'ordine).

91.303

Articolo	Misura [mm]									
					C 10			C28PLUS		
					Pompa Ø 25	Pompa Ø 30	Pompa Ø 34	Pompa Ø 25	Pompa Ø 30	Pompa Ø 34
91.303	50-60									
91.303	70-80									
91.303	90-100									

Pompa esterna per art. 32.995 Champions® C10/C28PLUS con "lanterna".
Specificare nell'ordine misura, diametro pompa e tipo di chiave.
Dotazione: n.3 chiavi e mostrina.
Per versione con chiave a pompa utilizzare 91192/197.

91.384

Easy Go™ è confezionato in un astuccio sigillato di sicurezza

Easy Go™ è il ricambio gorges per tutte le serrature doppia mappa, riconoscibili dalla testa della chiave verde o kaki.
La sostituzione delle gorges con Easy Go™ diventa facile, veloce e anche più sicura grazie all'astuccio sigillato, contenente il pacco gorges e chiavi.
Easy Go™ non può essere utilizzato sulle serrature con chiavi a testa nera, per le quali restano in vita i ricambi gorges tradizionali.

PER SERRATURE AD APPLICARE

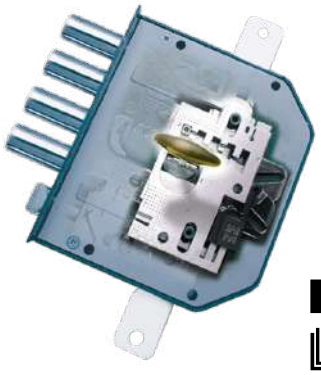

Easy GO™

PER SERRATURE "BLINDATE"

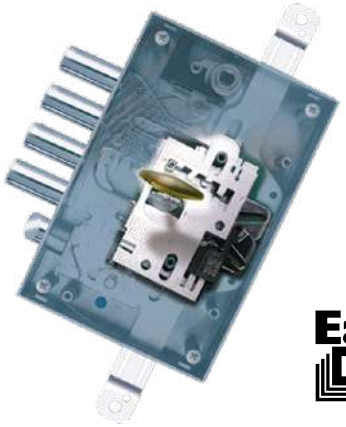

Easy GO™

Articolo di ricambio	Versione	Applicabile su serratura	Chiave	Gambo
91.384/102	DX e SX	**20.500/20.510/20.520 20.530/20.540/20.550**		60
91.384/106	DX e SX	**50.555/50.556/50.557/50.558 50.735/50.736/50.737/50.738**		40
91.384/107	Sempre SX	**52.570/52.571/52.572/52.580/52.582/52.583/52.584 52.770/52.771/52.780/52.782/52.783**		40
91.384/107	Sempre SX	**54.577 54.777**		40
91.384/107	DX e SX	**54.584/54.586/54.587/54.597 54.784/54.786/54.787/54.797**		40
91.384/201	DX e SX	**54.574 54.774**		40
91.384/202	DX e SX	**54.589/54.593/54.594/54.595 54.789/54.793/54.794/54.795**		40

I ricambi gorges possono essere forniti nella versione Y (chiave di servizio che aziona mezzo giro e due mandate).

91.184/1 - 91.184/2

Ricambi gorges per:

casseforti, serrature ad applicare, serrature per porte blindate con chiavi a testa nera o nera metalizzata o amaranto.

Specificare nell'ordine l'articolo su cui viene applicato e la versione (destra o sinistra).

A richiesta, i ricambi gorges per serrature di porte blindate possono essere forniti con chiavi gambo mm 50, 60, 85 (specificare nell'ordine).

Se non specificato, la dotazione è di 3 chiavi da 40 per serrature e 2 chiavi per casseforti.

Per le serrature doppie i ricambi gorges sono 2, nella stessa confezione.

CASSEFORTI

Articolo di ricambio	Versione	Applicabile su cassaforte	Chiave	Gambo
91.184/112	7 gorges Sempre DX	**10.1115/10.1120/10.1125/10.1131 10.1215/10.1220/10.1225/10.1230/10.1231**		40
91.184/112	7 gorges Sempre DX	**10.1320/10.1325/10.1330/10.1331/10.1340 10.1525/10.1530**		40
91.184/112	7 gorges Sempre DX	**10.2115/10.2120/10.2125/10.2130/10.2131 10.2215/10.2220/10.2225/10.2230/10.2231**		40
91.184/112	7 gorges Sempre DX	**10.2320/10.2325/10.2330/10.2331/10.2340 10.2525/10.2530**		40
91.184/112	7 gorges Sempre DX	**10.4120/10.4125 10.4220/10.4225 10.4320/10.4325/10.4330**		40
91.184/112	7 gorges Sempre DX	**10.C130N/10.C132N/10.C133N/10.C338N 10.KC130/10.KC233/10.KC545**		40
91.184/114	6 gorges Sempre DX	**10.1420/10.1425/10.1440/10.1445 10.2420/10.2425/10.2440/10.2445 10.KC444**		40
91.184/115	Sempre DX	**10.C545N**		60

Per ricambi delle casseforti con nucleo z vedere "Ricambi vari casseforti" (91067CF6 - 91067CF7).

SERRATURE

Articolo di ricambio	Versione	Applicabile su serratura	Chiave	Gambo
91.184/101	DX e SX	**20.500/20.510/20.520 20.530/20.540/20.550**		60
91.184/102	DX e SX	**20.500/20.510/20.520 20.530/20.540/20.550**		60
91.184/121	DX e SX	**20.500/20.510/20.520 20.530/20.540/20.550**		Snodata
91.184/124	DX e SX	**89C750/751/753/755**		63
91.184/203	DX e SX	**20.500/20.510/20.520 20.530/20.540/20.550**		Telescopica
91.184/106	DX e SX	**50.555/50.556/50.557/50.558 50.735/50.736/50.737/50.738**		40
91.184/107	Ambidestra	**52.570/52.571/52.572/52.580/52.582/52.583/52.584 52.770/52.771/52.780/52.782/52.783**		40
91.184/107	Ambidestra	**54.577 54.777**		40
91.184/107	DX e SX	**54.584/54.586/54.587/54.597 54.784/54.786/54.787/54.797**		40
91.184/201	DX e SX	**54.574 54.774**		40
91.184/202	DX e SX	**54.589/54.593/54.594/54.595 54.789/54.793/54.794/54.795**		40
91.184/204	DX e SX con coperchio	**62.653 62.658**		15/25
91.184/206	DX e SX con coperchio	**62.643 62.648**		15/25
91.184/207	DX e SX con coperchio	**62.663 62.668**		28/50
91.184/208	DX e SX con coperchio	**62.673 62.678**		28/50
91.184/106	Sempre DX	**64.560/64.561/64.562/64.565/64.566/64.568/64.569 64.760/64.761/64.765/64.766/64.768**		40
91.184/106	DX e SX	**64.567 64.597**		40
91.184/106	Sempre DX	**65.563 65.564**		40
91.184/123	Ambidestra	**72.578/72.579/72.778/72.779**		36

I ricambi gorges possono essere forniti nella versione Y (chiave di servizio che aziona mezzo giro e due mandate).

91.390/A1

N.3 chiavi cifrate di ricambio
per nucleo ricifrabile ReplaY®
per serrature Serie 52Y/54Y.
Disponibili con lunghezza gambo 40/50/60 mm
(specificare nell'ordine sia la lunghezza gambo
che il gruppo di appartenenza A1/A2, ecc.)

91.391/Z1

N.3 chiavi cifrate di ricambio
per nucleo ricifrabile ReplaY®
per nucleo ricifrabile ReplaY® in versione MyKey®,
con chiave a duplicazione protetta per serrature
Serie 52Y/54Y.
Disponibili con lunghezza gambo 40/50/60 mm
(specificare nell'ordine sia la lunghezza gambo
che il gruppo di appartenenza Z1/Z2, ecc.)

91.398/B1

N.1 chiave di ricifratura +
N.3 chiavi cifrate di ricambio
per nucleo ricifrabile ReplaY®
per serrature Serie 52J/54J.
Disponibili con lunghezza gambo 40/50/60 mm
(specificare nell'ordine sia la lunghezza gambo
che il gruppo di appartenenza B1/B2, ecc.)

91.398/C1

N.1 chiave di ricifratura +
N.3 chiavi cifrate di ricambio
per nucleo ricifrabile ReplaY®
per serrature Serie 52J/54J.
Disponibili con lunghezza gambo 40/50/60 mm
(specificare nell'ordine sia la lunghezza gambo
che il gruppo di appartenenza C1/C2, ecc.)

91.399/R1

N.1 chiave di ricifratura +
N.3 chiavi cifrate di ricambio
per nucleo ricifrabile ReplaY® in versione MyKey®,
con chiave a duplicazione protetta
per serrature Serie 52J/54J.
Disponibili con lunghezza gambo 40/50/60 mm
(specificare nell'ordine sia la lunghezza gambo
che il gruppo di appartenenza R1/R2, ecc.)

91.399/T1

N.1 chiave di ricifratura +
N.3 chiavi cifrate di ricambio per nucleo
Per nucleo ricifrabile ReplaY® in versione MyKey®,
con chiave a duplicazione protetta per serrature
Serie 52J/54J.
Disponibili con lunghezza gambo 40/50/60 mm
(specificare nell'ordine sia la lunghezza gambo
che il gruppo di appartenenza T1/T2, ecc.)

CHIAVI

92

RICAMBI
CHIAVI - ASTE

MOTTURA

safeguarding your security

MADE
IN
ITALY

Inserti colorati per chiavi doppia mappa e impugnature Champions®

Le chiavi abbinate di serie alle serrature sono predisposte per ricevere l'inserto colorato (non compreso), in cinque colori, per facilitare il riconoscimento delle diverse funzioni.

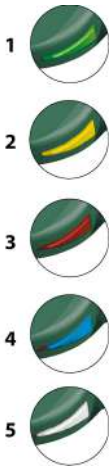

Articolo	Colore	Dettaglio
98C49013V	Verde	1
98C49013G	Giallo	2
98C49013R	Rosso	3
98C49013B	Blu	4
98C49013W	Bianco	5

Conf. da 25 pz.

Inserti colorati per impugnature Champions®

Le chiavi sono complete di inserto colorato. Hanno solo valore estetico. Sono dsponibili inserti in 6 colori diversi inseriti nell'impugnatura in maniera random durante la fase di montaggio. Facili da sostituire per ogni esigenza.

Articolo	Colore	Dettaglio
98C37A112N	Nero	1
98C37A112V	Verde	2
98C37A112F	Fucsia	3
98C37A112T	Turchese	4
98C37A112O	Arancione	5
98C37A112B	Blu	6

Conf. da 25 pz.

92.102/5

Chiave a doppia mappa gambo mm 60 non cifrata per Serie 41, 72 e art. 65.100
Conf. da 25 pezzi

92.106/5

Chiave a doppia mappa gambo mm 60 non cifrata per Serie 52, 52K, 54, 54K (escluse Compact e ReplaY®) Serie 68 - art. 20.501/511.
Conf. da 25 pezzi

92.113/5

Chiave a doppia mappa gambo mm 40 non cifrata per Serie 40, 42, 45 esclusi art. 45.1170/1200
Conf. da 25 pezzi

92.103

Chiave a spillo gambo mm 60 specificare nell'ordine.
Conf. da 25 pezzi

92.108

Chiave cifrata a **campione** per doppia mappa, infilare, pompa-cilindro.

92.186

Chiave cifrata ad uso servizio (apre solo il mezzo giro). Contattare l'azienda per conoscere gli articoli per i quali è disponibile.

92.105

Chiave a pompa cilindro non cifrata profilo tipo A/C/E con impugnatura blu, verde o nero metallizzato per tutti gli articoli con pompa cilindro. Specificare profilo/colore richiesti.
Conf. da 25 pezzi

92.108/S

Chiave cifrata in **supplemento** per doppia mappa, infilare, pompa-cilindro.

92.187

Chiave a doppia mappa gambo mm 40 non cifrata per Serie 50, 64, 65.563/564 e casseforti Personal con chiave a mappa tipo A.
Conf. da 25 pezzi

92.106

Chiave a doppia mappa gambo mm 60 non cifrata per Serie 20, 50, 64, 65.563/564, esclusi gli articoli 20.501/511.
Conf. da 25 pezzi

92.112/5

Chiave a doppia mappa gambo mm 25 non cifrata per Serie 52, 52K, 54, 54K (escluse Compact e ReplaY®) Serie 68 - art. 20.501/511.
Conf. da 25 pezzi

92.187/5

Chiave a doppia mappa gambo mm 40 non cifrata per Serie 52, 52K, 54, 54K (escluse Compact e ReplaY®) Serie 68 - art. 20.501/511.
Conf. da 25 pezzi

92.188

Chiave a doppia mappa gambo mm 85 non cifrata per Serie 20, 50, 64 e art. 65.563/564, esclusi gli art. 20.501/511.
Conf. da 25 pezzi

92.188/4

Chiave a doppia mappa gambo mm 85 non cifrata per Serie 20, 52Y, 54Y esclusi gli art. 20.501/511
Conf. da 25 pezzi

92.188/5

Chiave a doppia mappa gambo mm 85 non cifrata per serrature Serie 52, 54, 52K, 54K (escluse Compact e ReplaY®) Serie 68 - art. 20.501/511.
Conf. da 25 pezzi

92.229/5

Chiave a doppia mappa gambo mm 36 non cifrata per Serie 41, 72 e art. 65.100.
Conf. da 25 pezzi

92.256/5

Chiave a doppia mappa gambo mm 60 non cifrata per Serie 40, 42, 45. esclusi art. 45.750/1170/1200.
Conf. da 25 pezzi

92.269/5

Chiave a doppia mappa gambo mm 50 non cifrata er serrature Serie 52, 52K, 54, 54K (escluse Compact e ReplaY®) Serie 68 - art. 20.501/511.
Conf. da 25 pezzi

92.270

Chiave a doppia mappa gambo mm 50 non cifrata per serrature Serie 52, 64 e art. 65.563/564
Conf. da 25 pezzi

92.271..

Chiave cifrata in **supplemento** padronale per Serrablocca, gambo mm 25/50/68.

92.272..

Chiave cifrata in **supplemento** di servizio per Serrablocca, gambo mm 15/28/50

92.274..

Chiave cifrata padronale a **campione** per Serrablocca, gambo mm 25/50/68.

92.275..

Chiave cifrata di servizio a **campione** per Serrablocca, gambo mm 15/28/50.

92.276..

Chiave non cifrata padronale per Serrablocca, gambo mm 25/50/68 per art. 62.643/648/653/658. Nell'ordine specificare la lunghezza richiesta.
Conf. da 10 pezzi

92.277..

Chiave **non cifrata** di servizio per Serrablocca gambo mm 15/28/50, per art. 36.255/256 - 45.750/1170/1200 - Serie 62. Nell'ordine specificare la lunghezza richiesta.
Conf. da 10 pezzi

92.290

Chiave a doppia mappa snodata non cifrata. Lunghezza totale gambo mm 60 per Serie 20, 50, 64, esclusi art. 20.501/511.
Conf. da 25 pezzi

92.291/N

Chiave telescopica a scatto DM non cifrata. Lunghezza totale gambo mm 76. Lunghezza gambo con chiave retratta mm 43. Per Serie 20, 50, 64, esclusi art. 20.501/511.
Conf. da 25 pezzi

92.291/5N

Chiave telescopica a scatto tipo 5 non cifrata. Lunghezza totale gambo mm 76. Lunghezza gambo retratto mm 43. Per Serie 52, 52K, 54, 54K (escluse Compact e ReplaY®) Serie 68 e art. 20.501/511.
Conf. da 25 pezzi

92.292/5

Chiave a doppia mappa gambo mm 36 non cifrata per Serie 40, 42, 45 e art. 89.740 (tipo nuovo), esclusi art. 45.750/1170/1200.
Conf. da 25 pezzi

92.293/5

Chiave a doppia mappa gambo mm 40 non cifrata per serrature con nucleo Compact a 6 gorges e casseforti Serie Special.
Conf. da 25 pezzi

92.294/5

Chiave a doppia mappa gambo mm 50 non cifrata per serrature con nucleo Compact a 6 gorges e casseforti Serie Special.
Conf. da 25 pezzi

92.295/5

Chiave a doppia mappa gambo mm 60 non cifrata per serrature con nucleo Compact a 6 gorges e casseforti Serie Special.
Conf. da 25 pezzi

92.296/5

Chiave a doppia mappa gambo mm 70 non cifrata per serrature con nucleo Compact a 6 gorges e casseforti Serie Special.
Conf. da 25 pezzi

92.297/5

Chiave a doppia mappa gambo mm 40 non cifrata per casseforti Serie Personal con nucleo Compact a 7 gorges.
Conf. da 25 pezzi

92.299/5

Chiave a doppia mappa tipo "Femmina" gambo mm 60 non cifrata per art. 65.100/F.
Conf. da 25 pezzi

92.310/4

Riservata ai Mottura Club

Chiave a doppia mappa gambo mm 40 non cifrata serrature
Nucleo REPLAY — MY KEY

Conf. da 25 pezzi
AD ESAURIMENTO
Sostituita da 92333/4

92.310/5

Riservata ai Mottura Club

Chiave a doppia mappa gambo mm 40 non cifrata per serrature
Nucleo REPLAY — MY KEY

Conf. da 25 pezzi

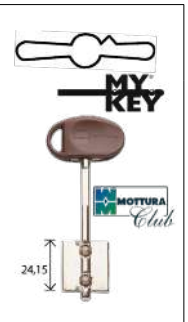

92.311/4

Riservata ai Mottura Club

Chiave a doppia mappa gambo mm 50 non cifrata per serrature
Nucleo REPLAY — MY KEY

Conf. da 25 pezzi
AD ESAURIMENTO
Sostituita da 92335/4

92.311/5

Riservata ai Mottura Club

Chiave a doppia mappa gambo mm 50 non cifrata per serrature
Nucleo REPLAY — MY KEY

Conf. da 25 pezzi

92.312/4

Riservata ai Mottura Club

Chiave a doppia mappa gambo mm 60 non cifrata per serrature
Nucleo REPLAY — MY KEY

Conf. da 25 pezzi
AD ESAURIMENTO
Sostituita da 92335/4

92.312/5

Riservata ai Mottura Club

Chiave a doppia mappa gambo mm 60 non cifrata per serrature
Nucleo REPLAY — MY KEY

Conf. da 25 pezzi

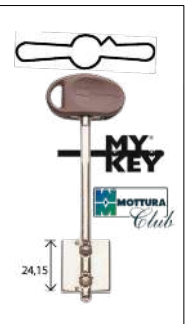

92.313/4

Chiave a doppia mappa gambo mm 40 non cifrata per serrature Serie 20500 e
Nucleo REPLAY

Conf. da 25 pezzi

AD ESAURIMENTO
Sostituita da 92336/4

92.314/4

Chiave a doppia mappa gambo mm 50 non cifrata per serrature Serie 20500 e
Nucleo REPLAY

Conf. da 25 pezzi

AD ESAURIMENTO
Sostituita da 92337/4

92.315/4

Chiave a doppia mappa gambo mm 60 non cifrata per serrature Serie 20500 e
Nucleo REPLAY

Conf. da 25 pezzi

92.316/5

Chiave a doppia mappa tipo "Femmina" gambo mm 36 non cifrata per art. 65.100/F.
Conf. da 25 pezzi

92.317

Chiave di cantiere (C) gambo mm 60 in ottone grezzo cifrata aziona sia il 1/2 giro che le mandate per serrature
Nucleo REPLAY

92.318

Chiave a doppia mappa tipo Y abbinata alla serratura. Aziona il 1/2 giro e 2 mandate per serrature per Serie 50, 52 e 54
Nucleo REPLAY Nucleo QUIC

92.319

Chiave di **servizio** (S) abbinata alla serratura. Aziona solo il 1/2 giro (scrocco) per serrature
Nucleo REPLAY Nucleo QUIC
MY KEY

AD ESAURIMENTO
Sostituita da 92341

92.320

Chiave di cantiere (C) gambo mm 60 in ottone grezzo cifrata, aziona sia il 1/2 giro che le mandate per serrature

Nucleo REPLAY — MY KEY

AD ESAURIMENTO
Sostituita da 92347

92.321

Chiave a doppia mappa tipo Y abbinata al Nucleo. Aziona il 1/2 giro e 2 mandate diversa per ogni serratura per serrature

Nucleo REPLAY — Nucleo QUIC — MY KEY

AD ESAURIMENTO
Sostituita da 92347

92.322

Chiave cifrata a **campione** per serrature

MY KEY

92.322/S

Chiave cifrata in **supplemento** per serrature

MY KEY

92.323/4

Chiave di **cantiere** (C) gambo mm 60 in ottone grezzo non cifrata, per serrature

Nucleo REPLAY

Conf. da 25 pezzi

AD ESAURIMENTO
Sostituita da 92346

92.324/4

Riservata ai Mottura Club

Chiave di **cantiere** (C) gambo mm 60 in ottone grezzo non cifrata, per serrature

Nucleo REPLAY — MY KEY

Conf. da 25 pezzi

AD ESAURIMENTO.
Sostituita da 92347

92.328

Chiave per ricifratura per serrature tipo J - ReplaY®.

REPLAY

92.332/5

Chiave a doppia mappa gambo mm 63,8 non cifrata per serature 89C755/751.
Conf. da 25 pezzi

92.333/4

Riservata ai Mottura Club

Chiave "MM" gambo mm 40 non cifrata per serrature tipo J - ReplaY® t e 89C.

Conf. da 25 pezzi

92.334/4

Riservata ai Mottura Club

Chiave "MM" gambo mm 63,8 non cifrata per serrature tipo J - ReplaY®, 89C e

MY KEY

Conf. da 25 pezzi

92.335/4

Riservata ai Mottura Club

Chiave "MM" gambo mm 50 non cifrata per serrature tipo J - ReplaY®, 89C e

MY KEY

Conf. da 25 pezzi

92.336/4

Chiave "MM" gambo mm 40 non cifrataper serrature tipo J - ReplaY®.
Conf. da 25 pezzi

92.337/4

Chiave "MM" gambo mm 50 non cifrata per serrature tipo J - ReplaY®.
Conf. da 25 pezzi

92.338/4

Chiave "MM" gambo mm 63,8 non cifrataper serrature tipo J - ReplaY®.
Conf. da 25 pezzi

92.339

Chiave "MM" di **cantiere** (C) gambo mm 63,8 cifrata, aziona sia il 1/2 giro che le mandate, per serrature tipo J - ReplaY®.

92.340

Chiave a doppia mappa "MM" tipo Y cifrata, abbinata alla serratura.
Aziona il 1/2 giro e 2 mandate, per serrature tipo J - ReplaY®.

92.341

Chiave "MM" di **Servizio** (S) cifrata, abbinata alla serratura. Aziona il 1/2 giro (scrocco), per serrature tipo J - ReplaY® e 89C in versione

MY KEY

92.342

Chiave "MM" di **cantiere** (C) gambo mm 63,8 cifrata, aziona sia il 1/2 giro che le mandate, per serrature tipo J - ReplaY® in versione

MY KEY

92.343

Chiave a doppia mappa "MM" tipo Y cifrata, abbinata alla serratura.
Aziona il 1/2 giro e 2 mandate, per serrature tipo J - ReplaY® in versione

92.344

Chiave "MM" cifrata a **campione** per serrature tipo J - ReplaY® e 89C in versione

92.345

Chiave "MM" cifrata in **supplemento** per serrature tipo J - ReplaY® e 89C in versione

92.346

Chiave "MM" di cantiere (C) gambo mm 63,8 non cifrata, per serrature tipo J - ReplaY®.
Conf. da 25 pezzi

92.347

Riservata ai Mottura Club

Chiave "MM" di cantiere (C) gambo mm 63,8 non cifrata, per serrature tipo J - ReplaY® e 89C in versione

92.348

Chiave "MM" di **Servizio** (S) cifrata, abbinata alla serratura.
Aziona il 1/2 giro (scrocco), per serrature tipo J - ReplaY® e 89C.

92.350

Chiave cifrata **in aggiunta alla dotazione**. Gambo mm 20.

92.351

Chiave cifrata **in aggiunta alla dotazione**. Ggambo mm 30.

92.352

Chiave cifrata **in aggiunta alla dotazione**. Gambo mm 40.

92.353

Chiave cifrata **in aggiunta alla dotazione**.
Snodata, gambo mm 6.

92.C10B0

Chiave non cifrata per pompa a cilindro Champions® C10.
Conf. da 25 pezzi

92.CP4F0

Chiave non cifrata per cilindro Champions® PRO/MODULAR.
Conf. da 25 pezzi

92.CP4F0S

Chiave non cifrata di **servizio** per cilindro Champions® PRO funzione armo/riarmo.
Conf. da 25 pezzi

92.CP4F0A

Chiave non cifrata **di attivazione/disattivazione** per cilindro Champions® PRO funzione armo/riarmo.
Conf. da 25 pezzi

92.C28C0

Riservata ai Mottura Club

Chiave non cifrata per cilindro Champions® C28.
Conf. da 25 pezzi

92.C30B..

Chiave non cifrata per cilindro Champions® C30/C31.

Profili chiave:
B1/B2/B3/B4/B5/B6/B7/B8

Conf. da 25 pezzi

92.C38B..

Riservata ai Mottura Club

Chiave non cifrata per cilindro Champions® C38.

Profili chiave:
B1/B2/B3/B4/B5/B6/B7/B8

Conf. da 25 pezzi

92.C39D3

Riservata ai Mottura Club

Chiave grezza per cilindro Champions® C39
Conf. da 25 pezzi

98.13524M

Teste chiavi Champions® in plastica intercambiabili. Disponibili in 3 colori (kaki C39 - azzurro CP8 - verde CP6).
Conf. da 25 pezzi

92.C43E..

Riservata ai Mottura Club

Chiave non cifrata per cilindro Champions® C43/44.

Profili chiave:
E1/E2/E3/E4/E5/E6/E7/E8

Conf. da 25 pezzi

98.CAF13M..

Semigusci in plastica colorati per impugnatura chiavi cilindri Champions® C48/C55. Marchiati Mottura (fronte) e Champions (retro). Disponibili in: verde (VC), blu (BC), turchese (TC), arancio (OC), nero (NC).
Conf. da 25+25 pezzi

92.CP3E..

Riservata ai Mottura Club

Chiave non cifrata per cilindro Champions® C43Plus.

Profili chiave:
EA/EB/EC/ED/EE/EF/EG/EH

Conf. da 25 pezzi

92.CP6E..

Riservata ai Mottura Club

Chiave non cifrata per cilindro Champions® CP6.

Profili chiave:
EK / EL

Conf. da 25 pezzi

98.13504M

Teste chiavi doppia mappa in plastica intercambiabili. Disponibili in 5 colori (blu, marrone, nera, rossa e verde).
Conf. da 25 pezzi

98.13517M

Teste chiavi Champions® in plastica intercambiabili. Disponibili in 4 colori (blu, arancione, verde, azzurro).
Conf. da 25 pezzi

ASTE

93

RICAMBI
CHIAVI - ASTE

MOTTURA

safeguarding your security

MADE IN ITALY

93.089

Finitura

Zincata

Asta Ø 18 mm
Lunghezza cm 33
Tappo Ø 18 mm lungh. cm 6
per serrature art. 45.853/854

93.189

Finitura

Verniciata

Cromata

Asta Ø 18 mm registrabile da cm 153 a cm 217

93.242INF

Finitura

Zincate

Coppia aste Ø 18 mm per infilare registrabili
da cm 99 a cm 160 totale
n.2 da 49,5 a 80 cm

93.140

Finitura

Verniciate

Cromate

Nere

Zincate

Coppia aste Ø 18 mm registrabili
da cm 152 a cm 270 totale
n.1 da 76 a 131 cm
n.1 da 76 a 139 cm

93.192

Finitura

Verniciata

Nera

Asta Ø 18 mm
registrabile da cm 156 a cm 220 con puntale Ø 10 mm

93.243

Finitura

Zincate

Coppia aste Ø 18 mm registrabili
da cm 44 a cm 64 totale
n.2 da 22 a 32 cm

93.140PV

Finitura

Nere-PVD oro

Coppia aste Ø 18 mm registrabili da cm 152 a cm 270 totale
n.1 da 76 a 131 cm
n.1 da 76 a 139 cm
Ghiera di regolazione PVD oro
Grani di fissaggio in inox.
Per Serie 34...PV

93.227

Finitura

Zincate

Coppia aste Ø 8 mm piegate attacco infilare per art. 41.821/823/825
n.1 cm 124 - n.1 cm 99
n.2 tappi Ø 8 mm lunghezza 8 cm
Confezione da 5 coppie

AD ESAURIMENTO

93.243INF

Finitura

Zincate

Coppia aste Ø 18 mm per infilare registrabili
da cm 44 a cm 64 totale
n.2 da 22 a 32 cm

93.140INF

Finitura

Zincate

Coppia aste Ø 18 mm per infilare registrabili
da cm 152 a cm 270 totale
n.1 da 76 a 131 cm
n.1 da 76 a 139 cm

93.228

Finitura

Zincate

Coppia aste Ø 8 mm filettate M6 per art. 41.821/823/825
n.1 cm 126 - n.1 cm 101
n.2 tappi Ø 8 mm lunghezza 8 cm
Confezione da 5 coppie

AD ESAURIMENTO

93.244

Finitura

Zincate

Coppia aste Ø 18 mm registrabili
n.1 da 76 a 139 cm
n.1 da 49,5 a 80 cm

93.141

Finitura

Verniciate

Cromate

Zincate

Confezione di n. 5 aste Ø 18 mm registrabili
n.2 da cm 76 a cm 131
n.2 da cm 76 a cm 139
n.1 da cm 49,5 a cm 80

93.242Z

Finitura

Zincate

Coppia aste Ø 18 mm registrabili
da cm 99 a cm 160 totale
n.2 da 49,5 a 80 cm

93.244INF

Finitura

Zincate

Coppia aste Ø 18 mm per infilare registrabili
n.1 da 76 a 139 cm
n.1 da 49,5 a 80 cm

93.179

Finitura

Vern. bronzo

Confezione di n. 4 aste Ø 18 mm registrabili da cm 73,5 a cm 136,5 per art. 32.1000

AD ESAURIMENTO

93.242Z025

Finitura

Zincate

Coppia aste Ø 18 mm registrabili da cm 99 a cm 160 totale
n.2 da 49,5 a 80 cm
per serrature spessore 25 mm

93.248

Finitura

Zincate

Asta Ø 18 mm
registrabile da cm 49,5 a cm 80

93.252INF

Finitura

Zincata

Coppia aste Ø 18 mm per infilare
n.2 da 99 cm
n.2 tappi Ø 18 mm lungh. 6 cm

93.271

Finitura

Zincate

Coppia aste Ø 10 mm
con attacco infilare
per art. 40.721, 40.741
n.2 da cm. 104
n.2 tappi Ø 10 mm lungh. 4 cm
Confezione da 5 coppie

93.276

Finitura

Zincate

Coppia aste Ø 8 mm
attacco filettato M6 Serie 40, 47
n.1 da cm 101'5 - n.1 da cm 127
n.2 tappi Ø 10 mm lungh. 4 cm
Confezione da 6 coppie

93.277

Finitura

Zincate

Coppia aste Ø 8 mm con
attacco infilare per Serie 40, 47
n.1 da cm 99 - n.1 da cm 124
n.2 tappi Ø 10 mm lungh. 4 cm
Confezione da 6 coppie

93.278

Finitura

Zincate

Coppia aste Ø 8 mm
con attacco filettato M6
per Serie 40
n.2 da cm 60
n.2 tappi Ø 10 mm lungh. 4 cm

93.279

Finitura

Zincate

Coppia aste Ø 8 mm con
attacco infilare per Serie 40
n.2 da cm 60
n.2 tappi Ø 10 mm lungh. 4 cm

AD ESAURIMENTO

93.290N

Finitura

Nera

Asta 10x20 mm
con terminale Ø 20x14 mm
per prolunga art. 32.991/N
Lunghezza cm 108

AD ESAURIMENTO

93.291

Finitura

Vern. bronzo

Coppia aste 10x20 mm
con terminale Ø 18 mm
registrabili da cm 70 a cm 131
per serrature art. 20.527/537 -
30.426/427/436/437

93.291/L

Finitura

Vern. bronzo

Asta 10x20 mm con terminale
Ø 18 mm, registrabile
da cm 96,5 a cm 183
per serrature art. 20.527/537
- 30.426/427/436/437

93.292

Finitura

Verniciate

Cromate

Nere

Zincate

Coppia aste Ø 18 mm con
terminale Ø 10 mm registrabili
n.1 da 79 a 143 cm
n.1 da 79 a 134 cm
Bocchetta a pavimento
art. 99.181 compresa.

In alternativa
alle aste art. 93.140

93.292PV

Finitura

Nere-PVD oro

Coppia aste Ø 18 mm
con terminale Ø 10 mm
registrabili
n.1 da 79 a 143 cm
n.1 da 79 a 134 cm
Bocchetta a pavimento
art. 99.181 compresa.

In alternativa
alle aste art. 93.140
Ghiera di regolazione finitura
PVD oro. Grani di fissaggio in
inox. Per Serie 34...PV

93.292/5

Finitura

Verniciate

Confezione di n. 5 aste
Ø 18 mm terminale Ø 10 mm
registrabili
n.2 da 79 a 134 cm
n.2 da 79 a 143 cm
n.1 da 49,5 a 80 cm
n.4 bocchette a pavimento
art. 99.181 comprese

93.293

Finitura

Vern. bronzo

Coppia aste 10x20 mm
con terminale Ø 10 mm
registrabili da cm 70 a cm 131
per Serie 20, 30 a 2 mandate
n.2 bocchette 99.181
comprese

In alternativa all'art. 93.291

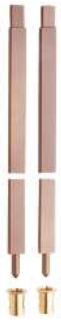

93.294

Finitura

Zincate

Confezione di n.4 aste Ø 18 mm
registrabili da cm 76 a cm 139
per chiusura verticale
art. 45.1170/1200

93.296N

Finitura

Nera

Asta 10x20 mm con terminale
Ø 14 mm per prolunga art.
32.991N500.
Lunghezza cm 148,7

93.302

Finitura

Nere

Coppia aste 10x20 mm
con puntale Ø 10 mm
n.1 da 125,5 cm con terminale
a sbalzo da mm 12
n.1 da 32,5 cm terminale dritto
per Serie 35

93.303

Finitura

Nere

Coppia aste 10x20 mm
con puntale Ø 10 mm
n.1 da 155,5 cm con terminale
a sbalzo da mm 12
n.1 da 92,5 cm terminale dritto
per Serie 35

93.304

Finitura

Nera

Asta 10x20 mm con terminale dritto
Lunghezza cm 32,5
per Serie 35

AD ESAURIMENTO

93.305

Finitura

Nera

Asta 10x20 mm con terminale dritto
Lunghezza cm 92,5
per Serie 35

93.306

Finitura

Nera

Asta 10x20 mm con terminale a sbalzo da mm 12
Lunghezza cm 125,5
per Serie 35

93.307

Finitura

Nera

Asta 10x20 mm con terminale dritto
Lunghezza cm 122,5
per Serie 35

93.308

Finitura

Nera

Asta 10x20 mm con terminale a sbalzo da mm 12
Lunghezza cm 155,5
per Serie 35

93.309

Finitura

Nera

Asta 10x20 mm con terminale dritto
Lunghezza cm 152,5
per Serie 35

93.310

Finitura

Nere

Coppia aste 10x20 mm con puntale Ø 10 mm
n.1 da 152,5 cm terminale dritto
n.1 da 92,5 cm terminale dritto
per Serie 35

93.311

Finitura

Nere

Coppia aste 10x20 mm con puntale Ø 10 mm
n.1 da 122,5 cm terminale dritto
n.1 da 32,5 cm terminale dritto
per Serie 35

93.312

Finitura

Nere

Coppia aste 10x20 mm con puntale Ø 10 mm
n.1 da 152,5 cm terminale dritto
n.1 da 32,5 cm terminale dritto
per Serie 35

AD ESAURIMENTO

93.313

Finitura

Nere

Coppia aste 10x20 mm con puntale Ø 10 mm
n.1 da 155,5 cm con terminale a sbalzo da mm 12
n.1 da 32,5 cm terminale dritto
per Serie 35

AD ESAURIMENTO

93.316

Finitura

Verniciate

Zincate

Coppia aste Ø 18 mm registrabili
n.1 da 17,5 a 24,5 cm
n.1 da 51 a 81,5 cm
collegamento Astablock® - XCode

93.317

Finitura

Verniciata

Zincata

Asta Ø 18 mm registrabile da 17,5 a 24,5 cm
collegamento tra Astablock® - XCode e serratura principale

93.318

Finitura

Verniciata

Zincata

Asta Ø 18 mm registrabile da 51 a 81,5 cm

AD ESAURIMENTO

93.322

Finitura

Zincate

Coppia aste Ø 8 mm con attacco filettato M8 Serie 40, 47
n.1 da cm 101,5 - n. 1 da cm 127
n.2 tappi Ø 10 mm lungh. 4 cm
Confezione da 6 coppie

93.323

Finitura

Zincate

Coppia aste Ø 8 mm con attacco infilare per Serie 47 per collegamento serratura/deviatori
n.2 da cm 62
Confezione da 6 coppie

93.324

Finitura

Zincate

Coppia aste Ø 8 mm con attacco filettato M6/infilare per Serie 47 collegamento serratura/deviatori
n.2 da cm 60
Confezione da 6 coppie

93.325

Finitura

Zincate

Coppia aste Ø 8 mm con attacco filettato M8/infilare per Serie 47 collegamento serratura/deviatori
n.2 da cm 60
Confezione da 6 coppie

93.326

Finitura

Nere

Coppia aste alluminio 10x20 mm con puntale Ø 10 mm
n.1 da 148 cm con terminale a sbalzo da mm 12 regolabile
n.1 da 95 cm terminale dritto regolabile
per Serie 37

93.327

Finitura

Nera

Asta in alluminio 10x20 mm
con puntale Ø 10 mm
con terminale dritto
regolabile
Lunghezza cm 95
per Serie 37

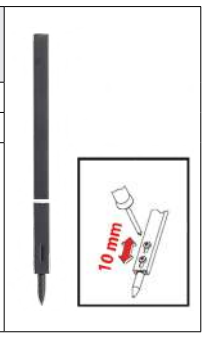

93.328

Finitura

Nera

Asta in alluminio 10x20 mm
con puntale Ø 10 mm
con terminale dritto
regolabile
Lunghezza cm 146
per Serie 37

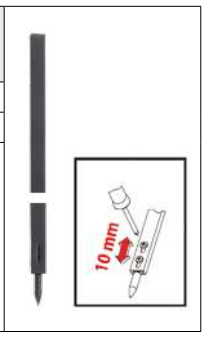

93.329

Finitura

Nere

Coppia aste alluminio 10x20
mm con puntale Ø 10 mm
n.1 da 146 cm terminale dritto
regolabile
n.1 da 95 cm terminale dritto
regolabile
per Serie 37

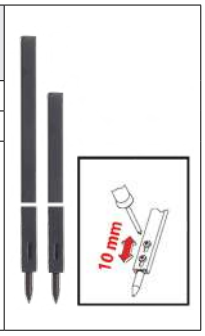

93.330

Finitura

Nera

Asta in alluminio 10x20 mm
con puntale Ø 10 mm
con terminale a sbalzo
da mm 12 regolabile
Lunghezza cm 119
per Serie 37

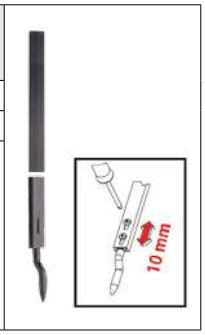

93.331

Finitura

Nera

Asta in alluminio 10x20 mm
con puntale Ø 10 mm
con terminale dritto
regolabile
Lunghezza cm 32 - per Serie 37

AD ESAURIMENTO

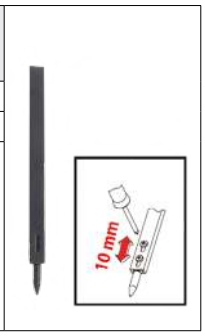

93.336

Finitura

Zincata

Asta Ø15 mm sp.0,8 mm
Lunghezza cm 100
per Serie 47.902
Confezione da 10 pezzi

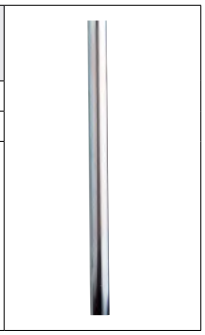

93.337

Finitura

Zincata

Asta Ø15 mm sp.0,8 mm
Lunghezza cm 150
per Serie 47.902
Confezione da 10 pezzi

93.339

Finitura

Nere

Coppia aste 10x20 mm con
puntale Ø 10 mm
per Serie 37300/320
n.1 da 66 cm con terminale a
sbalzo da mm 12
n.1 da 66 cm con terminale
dritto
Aste regolabili da 66 A 124 cm

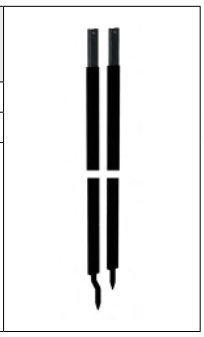

93.340

Finitura

Nere

Coppia aste 10x20 mm
con puntale Ø 10 mm
per Serie 37300/320
n.2 da 66 cm con terminale
dritto
Aste regolabili da 66 a 124 cm

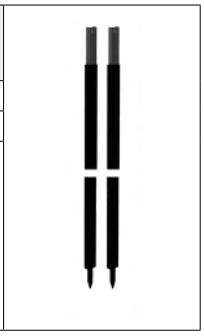

TESTIERE, FERROGLIERE, PIASTRE DI RINFORZO

94

RICAMBI
CHIAVI - ASTE

MOTTURA
safeguarding your security

MADE IN ITALY

94.061

Riscontro elettrico con leva di sbloccaggio per disinnesto temporaneo (fermo a giorno).
Congegno automatico antichiusura (antiripetitore).
Alimentazione: 12V C.A. (trasformatore 25 VA)
L'articolo viene fornito destro o sinistro (specificare nell'ordine).

Piastrina di sblocco (A) art. 9839063D/S

12V

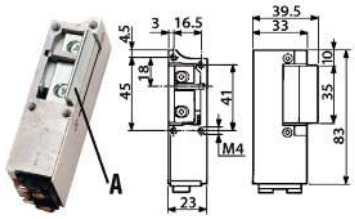

VERS.DX VERS.SX

94.077/741

Nichelata

Ferrogliera elettrica con leva di sbloccaggio per disinnesto temporaneo (fermo a giorno).
Congegno automatico antichiusura (antiripetitore).
Dimensioni: mm 350x30
Alimentazione: 12V C.A. (trasformatore 25 VA)
Per serrature art. 40.721/741
L'articolo viene fornito destro o sinistro (specificare nell'ordine).

12V

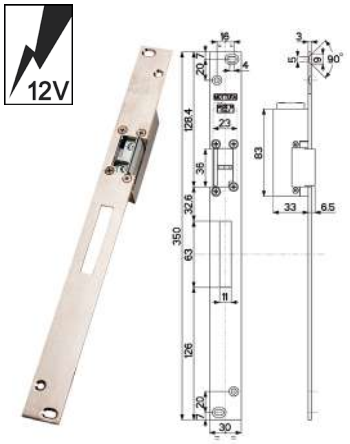

VERS.DX VERS.SX

94.077/28

Nichelata

Ferrogliera elettrica con leva di sbloccaggio per disinnesto temporaneo (fermo a giorno).
Congegno automatico antichiusura (antiripetitore).
Dimensioni: mm 248x35
Alimentazione: 12V C.A. (trasformatore 25 VA)
Per serrature art. 52/84/85 interasse 28.
L'articolo viene fornito destro o sinistro (specificare nell'ordine).

9821119D/S28 - Solo ferrogliera

12V

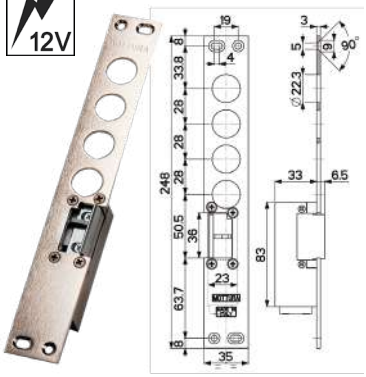

VERS.DX VERS.SX

94.077/761

Nichelata

Ferrogliera elettrica con leva di sbloccaggio per disinnesto temporaneo (fermo a giorno).
Congegno automatico antichiusura (antiripetitore).
Dimensioni: mm 360x35
Alimentazione: 12V C.A. (trasformatore 25 VA)
Per serrature art. 64.561/761-85.461/462.
L'articolo viene fornito destro o sinistro (specificare nell'ordine).

12V

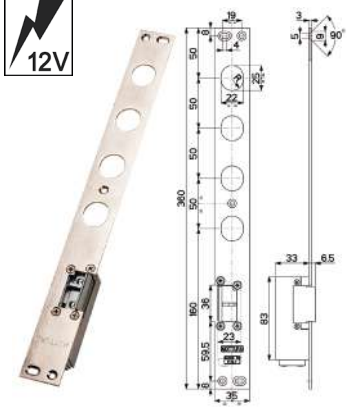

VERS.DX VERS.SX

94.077/37

Nichelata

Ferrogliera elettrica con leva di sbloccaggio per disinnesto temporaneo (fermo a giorno).
Congegno automatico antichiusura (antiripetitore).
Dimensioni: mm 248x35
Alimentazione: 12V C.A. (trasformatore 25 VA)
Per serrature art. 52/84/85 interasse 37.
L'articolo viene fornito destro o sinistro (specificare nell'ordine).

9821119D/S37 - Solo ferrogliera

12V

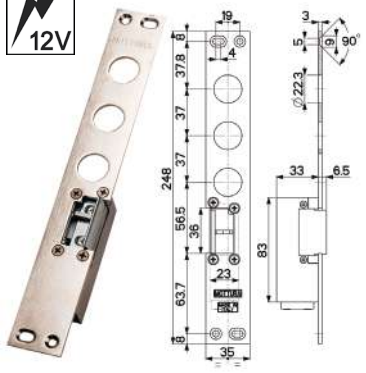

VERS.DX VERS.SX

94.077/8561

Nichelata

Ferrogliera elettrica con leva di sbloccaggio per disinnesto temporaneo (fermo a giorno).
Congegno automatico antichiusura (antiripetitore).
Dimensioni: mm 360x35
Alimentazione: 12V C.A. (trasformatore 25 VA)
Per serrature art. 85.561/568.
L'articolo viene fornito destro o sinistro (specificare nell'ordine).

12V

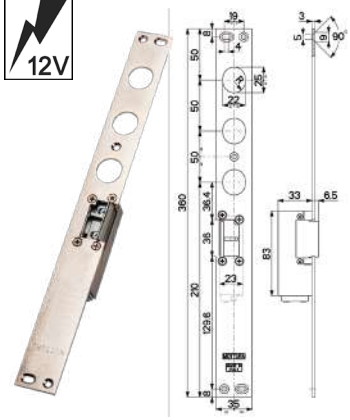

VERS.DX VERS.SX

94.077/391

Nichelata

Ferrogliera elettrica con leva di sbloccaggio per disinnesto temporaneo (fermo a giorno).
Congegno automatico antichiusura (antiripetitore).
Dimensioni: mm 248x35
Alimentazione: 12V C.A. (trasformatore 25 VA)
Per serrature art. 85.391/991 ad artiglio.
L'articolo viene fornito destro o sinistro (specificare nell'ordine).

12V

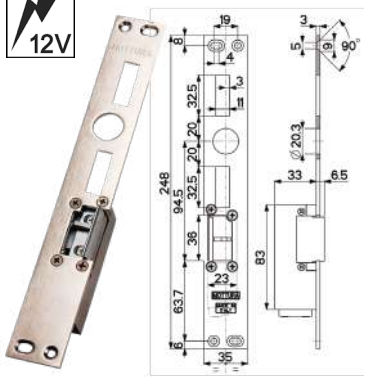

VERS.DX VERS.SX

94.077/779

Nichelata

Ferrogliera elettrica con leva di sbloccaggio per disinnesto temporaneo (fermo a giorno)
Congegno automatico antichiusura (antiripetitore)
Dimensioni: mm 322x35
Alimentazione: 12V C.A. (trasformatore 25 VA)
Per serrature art. 72.778/779 - 85.140 - 85.778/779
L'articolo viene fornito destro o sinistro (specificare nell'ordine)

12V

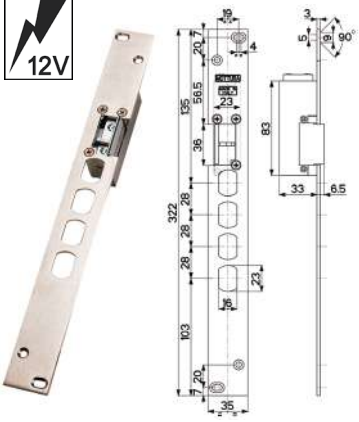

VERS.DX VERS.SX

94.077/822

Nichelata

Ferrogliera elettrica con leva di sbloccaggio per disinnesto temporaneo (fermo a giorno).
Congegno automatico antichiusura (antiripetitore).
Dimensioni: mm 240x30
Alimentazione: 12V C.A. (trasformatore 25 VA)
Per serrature art. 41.812/823.
L'articolo viene fornito destro o sinistro (specificare nell'ordine).

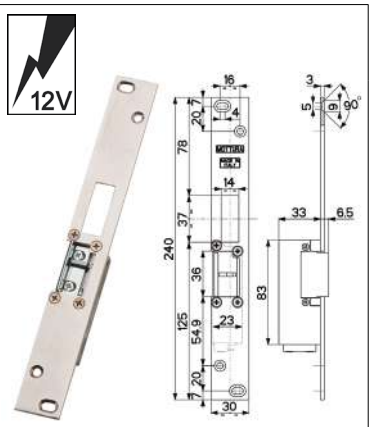

VERS.DX VERS.SX

94.078

Piastrina di spessore per ferrogliere elettriche da utilizzare in caso di regolazione mezzo giro.

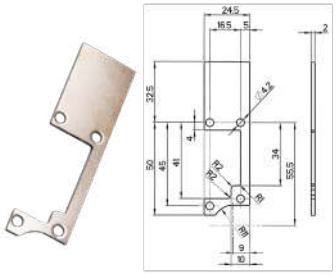

94.077/2140

Nichelata

Ferrogliera elettrica con leva di sbloccaggio per disinnesto temporaneo (fermo a giorno).
Congegno automatico antichiusura (antiripetitore).
Dimensioni: mm 322x35
Alimentazione: 12V C.A. (trasformatore 25 VA)
Per serrature art. 72.120/140.
L'articolo viene fornito destro o sinistro (specificare nell'ordine).

9821126D/S - Solo ferrogliera

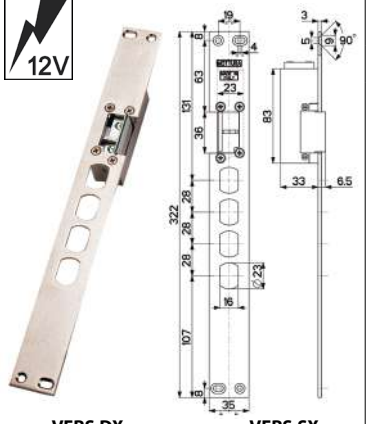

VERS.DX VERS.SX

94.080V

Verniciata

Ferrogliera elettrica bassa con leva di sbloccaggio per disinnesto temporaneo (fermo a giorno).
Congegno automatico antichiusura (antiripetitore).
Riscontro regolabile.
Alimentazione: 12V C.A. (trasformatore 25 VA).
Per serrature Serie 20 / 30 / 38.
L'articolo viene fornito destro o sinistro (specificare nell'ordine).

9821120D/S - Solo ferrogliera

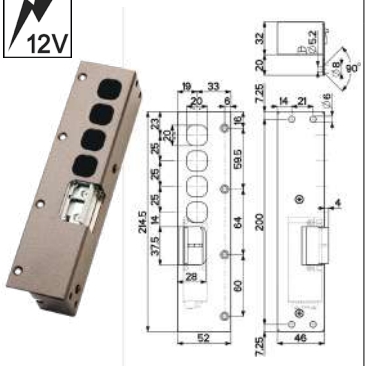

VERS.DX VERS.SX

94.077440A

Nichelata

Ferrogliera elettrica con leva di sbloccaggio per disinnesto temporaneo (fermo a giorno).
Congegno automatico antichiusura (antiripetitore).
Dimensioni: mm 360x35x3
Alimentazione: 12V C.A. (trasformatore 25 VA)
Per serrature art. 87.440.
L'articolo viene fornito destro o sinistro (specificare nell'ordine).

AD ESAURIMENTO

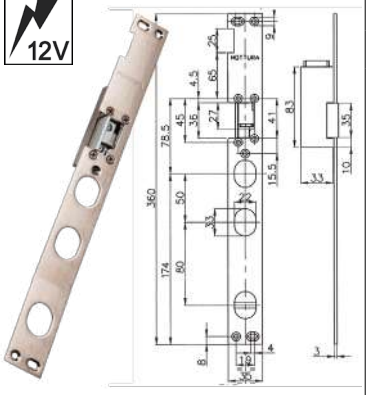

VERS.DX VERS.SX

94.080POV

Verniciata bronzo

Ferrogliera elettrica bassa con leva di sbloccaggio per disinnesto temporaneo (fermo a giorno).
Congegno automatico antichiusura (antiripetitore).
Riscontro regolabile.
Alimentazione: 12V C.A. (trasformatore 25 VA)
Per serrature Serie 20.517/537 - 30.416/436/437.
L'articolo viene fornito destro o sinistro (specificare nell'ordine).

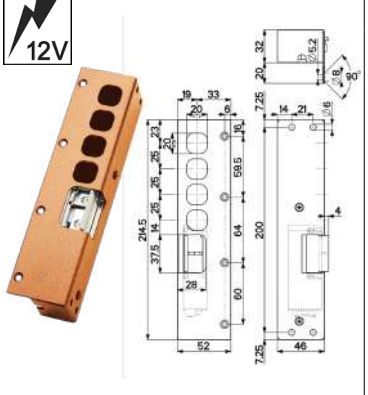

VERS.DX VERS.SX

94.077510A

Nichelata

Ferrogliera elettrica con leva di sbloccaggio per disinnesto temporaneo (fermo a giorno). Congegno aut. antichiusura (antiripetitore).
Dimensioni: mm 280 x 35 x 3
Alimentazione: 12V C.A. (trasf. 25 VA)
Per serrature art. 86.410/530 - 87.430
L'articolo viene fornito destro o sinistro (specificare nell'ordine)
Nota: Per Serie 86.410/430 "a tirare" utilizzare mano opposta alla serratura.
Per Serie 86.410/430 "a spingere" mano uguale alle serratura.
Per Serie 86.510/530 solo "a spingere" mano uguale alle serratura.

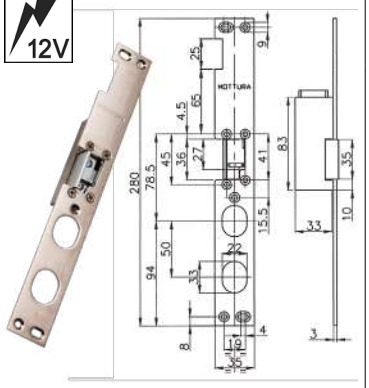

VERS.DX VERS.SX

94.081..

Verniciata

Verniciata bronzo

Ferrogliera elettrica alta con leva di sbloccaggio per disinnesto temporaneo (fermo a giorno).
Congegno automatico antichiusura (antiripetitore). Riscontro regolabile
Alimentazione: 12V C.A. (trasf. 25 VA)
94081V per serrature Serie 20 / 30 / 38
94081POV per serrature Serie 20.517/537
30.416/436/437.
L'articolo viene fornito destro o sinistro (specificare nell'ordine).

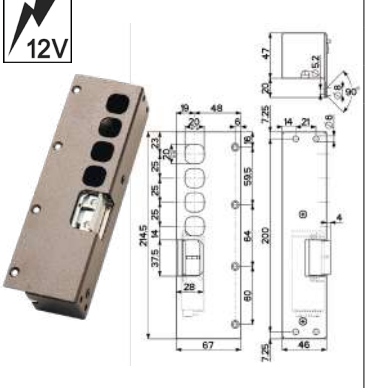

VERS.DX VERS.SX

94.001

Nichelata

Testiera smontabile per art. 52/82/84/85.771 int. 25/28/37 mm specificare nell'ordine, completa di viti di fissaggio. Dimensioni mm 356x35x3

9851119CN per 84/85.971

94.071

Nichelata

Ferrogliera per art. 96076/I-96086/I interasse 50/53 mm.
Dimensioni mm 240x35x3.

94.072

Nichelata

Ferrogliera per art. 96087/I interasse 56 mm.
Dimensioni mm 270x35x3.

94.073

Nichelata

Ferrogliera per art. 54.793. Variazione interassi: 28/37 mm. Specificare nell'ordine.
Dimensioni mm 231x35x3.

94.074

Nichelata

Ferrogliera per art. 34.328/329/330.
Dimensioni mm 240x35x3.

94.101

Nichelata

Ferrogliera per art. 72110/130 - 85778/779
Dimensioni mm 210x30x3

94.102

Nichelata

Ferrogliera per art. 72120/140.
Dimensioni mm 248x30x3.

94.104

Nichelata

Ferrogliera per art. 7214ELE.
Dimensioni mm 288x30x3.

94.122

Verniciata

Cromata

Ferrogliera bassa per Serie 20 / 30 / 38.
Dimensioni mm 146x52x30.

94.122/M

Verniciata

Ferrogliera bassa a murare per Serie 20 / 30 /38.

94.125

Verniciata

Cromata

Ferrogliera alta per Serie 20 / 30 /38.
Dimensioni mm 146x52x44.

94.128

Verniciata

Ferrogliera bassa per Serie 20.501/511 - 30.401/411
Dimensioni mm 108x41,5x31

94.132D/S

Verniciata bronzo

Ferrogliera per art. 72120/140.
Dimensioni mm 248x30x3.

94.136

Verniciata bronzo

Ferrogliera tubolare a muro laterale per serrature a spranga Serie 32.

94.154

Verniciata bronzo

Ferrogliera cavallotto a muro per serrature a spranga Serie 32.

94.219

Zincata

Testiera per art. 64.561/85.461 con chiavistelli allungati.
Dimensioni: mm 305x30x3.

94.220

Nichelata

Ferrogliera per art. 50.555/735 - 85.555/735 interasse 25 mm.
Dimensioni: mm 269x35x3.

94.231

Nera

Ferrogliera in plastica per art. 41.812/823
Dimensioni: mm 120x45x7

AD ESAURIMENTO

94.232

Nera

Ferrogliera in plastica
per art. 41.810/820/821
Dimensioni: mm 120 x 45 x 7

94.234

Nichelata

Ferrogliera per art. 41.812/823
Dimensioni: mm 240 x 25 x 3

94.239

Nichelata

Ferrogliera per art. 64.761 - 85.761
Dimensioni mm 320x35x3

94.240..

Zincata

Testiera per art. 52.570 - 84.371/571 - 85.371/571
con chiavistelli allungati
Variazione interassi: 28 / 37
Specificare nell'ordine
Dimensioni: mm 206x30x3

94.240F..

Nichelata

Ferrogliera per art. 52.571- 84.371/571 - 85.371/571 - 85.37ELE - 85.8100 - 3D571/573 - 3D588/598
Variazione interassi: 25 / 28 / 37
Specificare nell'ordine
Dimensioni mm 206x30x3

94.2C54

Nichelata

Ferrogliera per art. 52771 - 82771 - 84.431/771/971 - 85.771/971 - 85.97ELE - 3D771/773
Variazione interassi: 28 / 37
Specificare nell'ordine
Dimensioni mm 356x35x3

94.258

Nichelata

Ferrogliera per art. 96.246/I
Interasse mm 50
Dimensioni mm 276 x 35 x 3

94.260

Nichelata

Ferrogliera per art. 96.251/I
Dimensioni mm 240 x 35 x 3
Per 1 chiavistello

94.260..

Nichelata

Ferrogliera per art. 96.251/I
Variazione interassi: 25 / 28 / 37
Specificare nell'ordine
Dimensioni mm 240x35x3
Per 2 chiavistelli

94.260MM

Nichelata

Ferrogliera per art. 96.272
Dimensioni mm 240x35x3
Per 1 chiavistello

94.260MM..

Nichelata

Ferrogliera per art. 96.270
Variazione interassi: 36 / 50
Specificare nell'ordine
Dimensioni mm 240x35x3
Per 2 chiavistelli

94.26C

Verniciata bronzo

Ferrogliera a cavallotto da avvitare per serrature a spranga Serie 32.
Dimensioni mm 100x117x30

94.267

Nichelata

Ferrogliera per art. 54.774/784 - 85.774
Dimensioni mm 562 x 35 x 3

94.272

Nichelata

Ferrogliera per art. 72.778/779 - 85.140
Dimensioni mm 245 x 30 x 3
Disponibile anche con asole regolabili (Art. 94.272SP).
Specificare nell'ordine

94.273

Nichelata

Ferrogliera per art. 96.298/I - 299/I
Interasse mm 28
Dimensioni mm 160x30x3

94.275

Nichelata

Ferrogliera per art. 54787/789/795 - 82795 - 85795 - 3D787/797
Variazione interassi: 28 / 37
Specificare nell'ordine
Dimensioni mm 356x35x3

94.276

Nichelata

Ferrogliera per art. 85.778/779
Dimensioni mm 245x30x3

94.282

Nichelata

Zincata

Ferrogliera per art. 40.701/705 - 48.701/705
Dimensioni mm 184x25x3

94.283

Nichelata

Ferrogliera per art. 40.711/741
Dimensioni mm 264x25x3

94.304

Zincata

Ferrogliera inferiore regolabile per art. 45.1170/1200
Dimensioni mm 90x60x2,5

94.324A

Nichelata

Ferrogliera per art. 86.410/430 - 86.510/530 - 87.430 Automatic
Dimensioni mm 280x35x3

94.293

Verniciata bronzo

Ferrogliera bassa per art. 20.507-30.406
Dimensioni mm 152x33x30

94.310

Verniciata nera

Ferrogliera registrabile per Serie 35
Dimensioni mm 140x28x32

94.326

Nichelata

Ferrogliera per mezzogiro Serie 86
Dimensioni mm 80x35x3

94.293A

Verniciata bronzo

Ferrogliera alta per art. 20.507-30.406
Dimensioni mm 152x33x45

94.311

Verniciata nera

Ferrogliera registrabile a muro per Serie 35
Dimensioni mm 230x45x3
prof. mm 25

94.327

Nichelata

Ferrogliera regolabile per mezzogiro
Dimensioni mm 50x35x3
Foro mm 32x22

94.296

Nichelata

Ferrogliera per art. 54.777/788 - 84.988 - 85.788 - 3D.788/798 (serr. con limitatore)
Variazione interassi: 28 / 37
Specificare nell'ordine
Dimensioni mm 187x35x3

94.312

Verniciata nera

Ferrogliera superiore registrabile per Serie 35 completa di viti di fissaggio M4x25
Dimensioni: mm 50x48x2,5

94.329

Inox

Ferrogliera per art. 47.105
Dimensioni mm 195x25x3

94.299

Verniciata

Verniciata nera

Ferrogliera per art. 34.328/329/330/332/335
Dimensioni mm 140x28x32

94.318

Nichelata

Ferrogliera superiore registrabile per Serie 35 completa di viti di fissaggio M4x25
Dimensioni: mm 50x48x2,5

94.330

Inox

Ferrogliera per art. 47.115
Dimensioni mm 195x25x3

94.300

Verniciata

Verniciata nera

Ferrogliera larga per art. 34.328/329/330/332/335
Dimensioni mm 140x60x32

94.322

Nichelata

Testiera di guida per mezzogiro Ø 20
Dimensioni: mm 40x34x3

94.331

Inox

Ferrogliera per art. 47.205
Dimensioni mm 195x25x3

94.332

Inox

Ferrogliera per art. 47.215
Dimensioni mm 195x25x3

94.333

Inox

Ferrogliera per art. 47.305
Dimensioni mm 195x25x3

94.334

Inox

Ferrogliera per art. 96.105
Dimensioni mm 175x25x3

94.335D/S

Verniciata nera

Ferrogliera - Riscontro regolabile
Per serrature art. 30.E10/E12/E30/E32
L'articolo viene fornito destro o sinistro (specificare nell'ordine)
Dimensioni mm 182x46x30

94.337

Nichelata

Ferrogliera per art. 40.802/856
Dimensioni mm 184x25x3

94.340

Verniciata nera

Ferrogliera fissa per Serie 35
Dimensioni mm 172x22x3

94.341

Inox

Ferrogliera per art. 96.205
Dimensioni mm 175x25x3

94.342

Nichelata

Ferrogliera corta per art. 52J520/535 - 54J937/940 - 82.525/535 - 84.520/535/787 - 3D.535/537 - 3D.937/347
Variazione interassi: 28 / 37
Specificare nell'ordine
Dimensioni mm 230x35x3

94.343

Nichelata

Ferrogliera per art. 52J520/535 - 82.525/535 - 84.520/535 3D.535/537
Variazione interassi: 28 / 37
Specificare nell'ordine
Dimensioni mm 350x35x3

94.344

Verniciata nera

Ferrogliera per art. 34.329
Dimensioni mm 147x24x3

94.345

Nichelata

Ferrogliera per art. 54J935/939 - 84.785/786 - 3D.935/945
Variazione interassi: 28 / 37
Specificare nell'ordine
Dimensioni mm 335x35x3

94.346

Nichelata

Ferrogliera per art. 96.371/I ad artiglio
Dimensioni mm 240x35x3

94.347D/S

Nichelata

Ferrogliera per art. 85.991 ad artiglio
Dimensioni mm 356x35x3
L'articolo viene fornito destro o sinistro (specificare nell'ordine)

94.348

Nichelata

Ferrogliera per serrature XT con sensore stato porta magnetico.
Variazione interassi: 28 / 37
Specificare nell'ordine
Dimensioni mm 356x35x3

94.349

Nichelata

Ferrogliera per serrature XT con sensore stato porta per contatto.
Variazione interassi: 28 / 37
Specificare nell'ordine
Dimensioni mm 356x35x3

94.370

Nichelata

Spessore per ferrogliera art. 94.104
Dimensioni mm 288x30x2

94.372

Nichelata

Ferrogliera per art. 85.125 e 85.145
Dimensioni mm 360x26x3

94.373

Nichelata

Ferrogliera per art. 85.110 e 85.130
Dimensioni mm 360x26x3

94.375A

Nichelata

Ferrogliera per art. 87.440
Dimensioni mm 360x35x3

AD ESAURIMENTO

94.424

Nera

Ferrogliera per art. 48.812/823 - 48.912/923
Dimensioni mm 120x45x7

94.398

Zincata

Ferrogliera per Serie 86 GoOut®
Variazione interassi: 28/37
Specificare nell'ordine
Dimensioni mm 230x35x3

94.441

Nichelata

Testiera ad avvitare per art. 82.795
Dimensioni mm 356x35x3

94.411

Zincata

Ferrogliera per serrature doppio gancio per art. 47.505/506
Dimensioni mm 170x30x3

94.442

Nichelata

Testiera ad avvitare per art. 82.788
Dimensioni mm 356x35x3

94.412

Zincata

Ferrogliera per art. 96.506
Dimensioni mm 135x30x3

94.443N

Nera

Ferrogliera ad applicare per ante in legno per art. 37.300/320
Dimensioni mm 154x68x29

94.417

Ferrogliera per art.47504

94.444N

Nera

Ferrogliera ad applicare per ante in PVC per art. 37.300/320
Dimensioni mm 154x68x32

94.418

Ferrogliera per art.96504

94.445N

Nera

Ferrogliera superiore per art. 37.300/320
Dimensioni mm 50x29x2,5

94.010

Coppia di staffe di fissaggio
per art. 96.030
Abbinabile all'art 94.027

94.027

Piastra esterna di fissaggio
e rinforzo per art. 96.030
Abbinabile all'art. 94.010

94.099

Piastra da saldare per posa art.
84.389/396 - 85.589/595
Dimensioni mm 135x264x4

94.020

Piastre a cavallotto per
fissaggio art. 45.1170/1200 -
45.81170/81200
Abbinabile all'art. 94.021

94.090

Piastra da saldare per posa Serie
36 - Astablock® e 49.110
Dimensioni mm 134x104x4

94.200

Piastra spessoramento
ferrogliere per Serie 20 / 30 / 38
Dimensioni mm 147x50x2

94.021

Piastre esterne di fissaggio o di
rinforzo per art. 45.1170/1200 -
45.81170/81200
abbinabile all'articolo 94.020.
N.2 piastre dim. mm 150x121x2
N.1 piastra dim. mm 150x211x2

94.093

Piastra da saldare per posa
deviatori art.96.251 - 96.086
Dimensioni mm 100x124x4

94.216

Piastra da saldare per posa
Serrablinda art. 64.561/568 -
85.461/568
Dimensioni mm 194x315x2

94.022

Piastre esterne di fissaggio o di
rinforzo per art. 45.1170/1200 -
45.81170/81200
N.2 piastre dim. mm 95x161x2
N.1 piastra dim. mm 95x251x2

94.094

Piastra da saldare per posa
art. 52.571/N571/K571/Y571 -
54.577/587
Dimensioni mm 134x216x4

94.316

Piastra da saldare per posa
art. 52.571 - 84.371/571 -
85.371/571
Dimensioni mm 132x216x4
Abbinabile: con piastre
94.317/353 per 52.571
con piastra 94.354
per 84.371/571 85.371/571

94.025

Piastra interna di fissaggio
per art. 45.750
Abbinabile all'art. 94.026

94.095

Piastra interna di fissaggio
per art. 45.750
Abbinabile all'art. 94.026

94.352

Piastra da saldare
per posa art. 86.410/430 -
86.510/530
Dimensioni mm 146x335x4

94.026

Piastra esterna di fissaggio
e rinforzo per art. 45.750
Abbinabile all'art. 94.025

94.098

Piastra da saldare per posa art.
84.371/571 - 85.371/571
Dimensioni mm 135x216x4

94.365

Piastra da saldare per posa art.
52.J515 - 84.515
Dimensioni mm 136x213x4

94.399D/S

Piastra di collegamento per posa Astablock® e art. 49.120 (XCode) su serrature standard 52.571 ecc.
Dimensioni mm 134x204
L'articolo viene fornito destro o sinistro (specificare nell'ordine)

94.400D/S

Piastra di collegamento per posa Astablock® e art. 49.120 (XCode) su serrature con mezzo giro superiore 52.505 ecc. completa di sbalzo
Dimensioni mm 134x195
L'articolo viene fornito destro o sinistro (specificare nell'ordine)

94.413

Piastra di fissaggio per posa ferroglietto 38.328
Dimensioni mm 135x54x2
N.B. Per il fissaggio del Defender® alla piastra utilizzare esclusivamente viti a testa svasata.

94.11108

Zincato

Distanziale spessore mm. 2,5 fori per M6/M8 per Defender® Ø 50.
Conf. da 25 pezzi

94.11108/1

Zincato

Distanziale spessore mm. 1 fori per M6/M8 per Defender® Ø 50.
Conf. da 25 pezzi

94.1116

Nero

Spessore mm 4 per nuovo Defender® a molla Ø 50 - DF05.
Dimensioni: 90x65 mm
Conf. da 10 pezzi

94.1122

Nero

Spessore mm 4 per nuovo Defender® - DF03 - DF07.
Dimensioni: 90x72 mm
Conf. da 10 pezzi

94.601..

Rosone interno fissaggio Defender® per cilindro con pomolo
Lunghezza mm. 25 / 31 / 38 / 41 (specificare nell'ordine)
Abbinare mostrina art. 95.403
Conf. da 10 pezzi

94.602..

Rosone interno fissaggio Defender® per doppio cilindro
Lunghezza mm. 25 / 31 / 38 / 41 (specificare nell'ordine)
Abbinare mostrina art. 95.404
Conf. da 10 pezzi

94.603

Zincato

Rosone interno fissaggio Defender® per cilindro con pomolo sp. mm 4.
N.B. montaggio su cilindri con lunghezza lato interno che non oltrepassi il filo porta.
Abbinare mostrina art. 95.403
Conf. da 10 pezzi

94.612

Zincato

Rosone interno fissaggio Defender® per doppio cilindro - spessore mm 4.
Abbinare mostrina art. 95.404
Conf. da 10 pezzi

94.613

Zincato

Piastrina di fissaggio interna interasse 26 mm
Dim. 56x35x4 mm
Conf. da 10 pezzi

94.614

Zincato

Contropiastra per fissaggio Defender® Magnetico DF430 / DF43D
Dim. 74x56x3 mm

94.030D/S

Piastra in acciaio al manganese per art. 52.571/N471/871 e 54.577/587/777/787 con attacchi laterali - Dim. mm 134x206x2
L'articolo viene fornito destro o sinistro (specificare nell'ordine)
Per 52N471 DX richiedere 94030ND

Versione DX

94.031

Piastra in acciaio al manganese per art. 52.571/577/587 e 52N471/N571/K571/Y571 con rinforzo entrata chiave (foro Ø 37)
Dimensioni mm 134x206x2

94.033

Piastra in acciaio al manganese per art. 54.593/595 - 54K587/K597 - 54Y587/Y597 con rinforzo entrata chiave (foro Ø 37)
Dimensioni mm 134x254x2

94.035

Piastra in acciaio al manganese per art. 64.561 con rinforzo entrata chiave (foro Ø 37)
Dimensioni mm 183x305x2

94.036

Piastra in acciaio al manganese di rinforzo sull'entrata chiave per art. 52.771 - 54.777/787
Dimensioni mm 60x60x2

94.051D/S

Piastra in acciaio al manganese per art. 54.584 con rinforzo su entrata chiave (foro superiore Ø 53) abbinabile a Defender® Top System (foro inferiore).
Dimensioni mm 139x423x2
L'articolo viene fornito destro o sinistro (specificare nell'ordine)

94.052D/S

Piastra in acciaio al manganese per art. 85.574 abbinabile a Defender® Top System (foro superiore e inferiore).
Dimensioni mm 139x423x2
L'articolo viene fornito destro o sinistro (specificare nell'ordine)

94.053D/S

Piastra in acciaio al manganese per art. 85.371/571, abbinabile a Defender® Top System
Dimensioni mm 139x216x2
L'articolo viene fornito destro o sinistro (specificare nell'ordine)

94.054D/S

Piastra in acciaio al manganese per art. 85.595 abbinabile a Defender® Top System (foro superiore e inferiore).
Dimensioni mm 139x276x2
L'articolo viene fornito destro o sinistro (specificare nell'ordine)

94.055D/S

Piastra in acciaio al manganese per art. 54.587 e 54.597 abbinabile a Defender® Top System.
Dimensioni mm. 139x276x2
L'articolo viene fornito destro o sinistro (specificare nell'ordine)

94.057D/S

Piastra in acciaio al manganese per art. 54.587/597 con rinforzo su entrata chiave (foro superiore Ø 53) abbinabile a Defender® Top System (foro inferiore).
Dimensioni mm 139x276x2
L'articolo viene fornito destro o sinistro (specificare nell'ordine)

94.317

Piastra in acciaio al manganese con rinforzo su entrata chiave (foro Ø 37) per art. 52.571, abbinabile a 94.316
Dimensioni mm 100,5x91x2

94.320

Piastra in acciaio al manganese per art. 85.371/571 - (foro Ø53) Abbinabile a Defender® Basic
Dimensioni mm 139x216x2

94.323

Piastra in acciaio al manganese per art. 52.571 - 54.587
Dimensioni mm 134x206x2

94.350D/S

Piastra in acciaio al manganese per art. 85.461 abbinabile a Defender® Top System.
Dimensioni mm 188x315x2
L'articolo viene fornito destro o sinistro (specificare nell'ordine)

94.351D/S

Piastra in acciaio al manganese per art. 86.560 - 86.460 abbinabile a Defender® Top System.
Dimensioni mm 143x286x2
L'articolo viene fornito destro o sinistro (specificare nell'ordine)

94.353

Piastra in acciaio al manganese per art. 52.571 abbinabile a 94.316
Dimensioni mm 91x100,5x2

94.354

Piastra in acciaio al manganese per art. 85.571 abbinabile a Defender® Top System abbinabile a 94.316
Dimensioni mm 91x91x2

94.357

Piastra in acciaio al manganese per art. 47.902 comandata da doppio cilindro
Dimensioni mm 33,5x500x2

94.358

Piastra in acciaio al manganese per art. 47.902 comandata da 1/2 cilindro
Dimensioni mm 33,5x500x2

94.359

Piastra in acciaio al manganese per Serie 84.515 abbinabile a Defender® Top System
Dimensioni mm 124x213x2

94.360

Piastra in acciaio al manganese per Serie 84.765
Dimensioni mm 124x299x2

94.361D/S

Piastra in acciaio al manganese per Serie 54.Y915 e Serie J abbinabile a Defender® Top System.
Dimensioni mm 140x299x2
L'articolo viene fornito destro o sinistro (specificare nell'ordine)

94.371D/S

Piastra in acciaio al manganese per art. 36.258 abbinabile a Defender® Top System
Dimensioni mm 139x102x2
L'articolo viene fornito destro o sinistro (specificare nell'ordine)

94.419

Piastra in acciaio al manganese per Serrablinda Serie 64/85 foro diametro mm 56
Dimensioni mm 130x130x2

94.420

Piastra in acciaio al manganese per art. 3D.571/571DR/571GR
Dimensioni mm 139x216x2

94.421

Piastra in acciaio al manganese per art. 3D.587/588/597/598
Dimensioni mm 139x276x2

94.422

Piastra in acciaio al manganese per art. 3D.515/517
Dimensioni mm 139x216x2

94.423
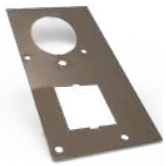
Piastra in acciaio al manganese per art. 3D.915/917/925/927
Dimensioni mm 139x276x2